PROTECTIVE CAGE

FOR TELLO

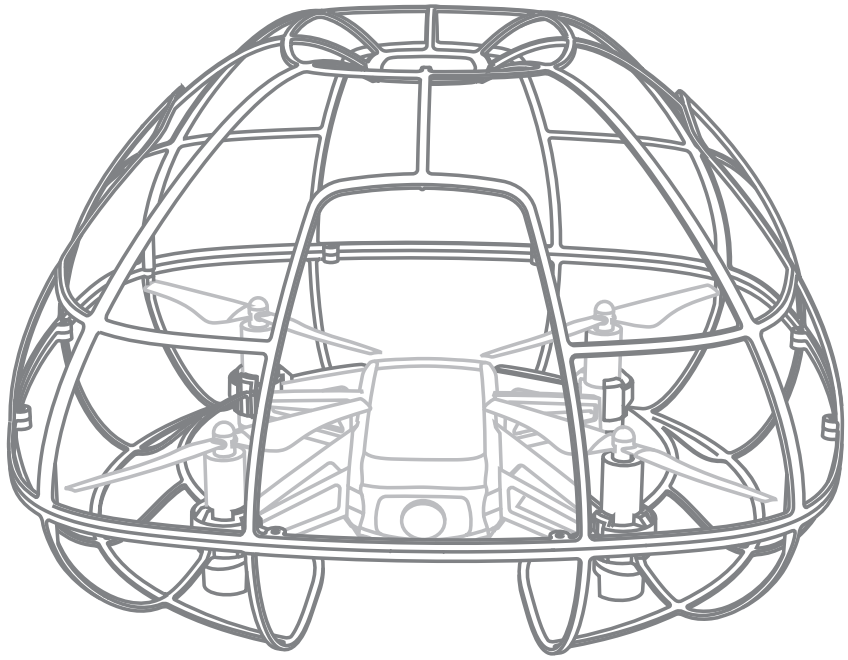

PGYTECH

包装清单 In The Box

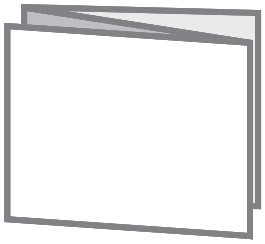

说明书 x 1
User Manual x 1

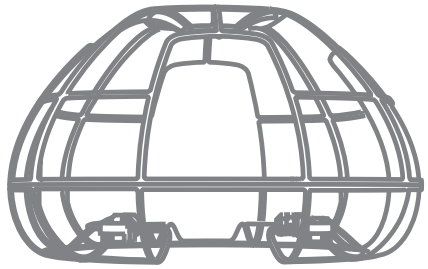

TELLO球形保护罩 x 1
Protective Cage for TELLO x 1

基本参数

产品名称：TELLO球形保护罩
产品型号 :P-WJ-001
主要材质: PP

Tutorial

视频教程

Product Parameters

Product Name:
Protective Cage for TELLO
Item Number:P-WJ-001
Main Material: PP

RoHS

Designed by PGYTECH
MADE IN CHINA
www.pgy-tech.com

安装示意图 Instructions

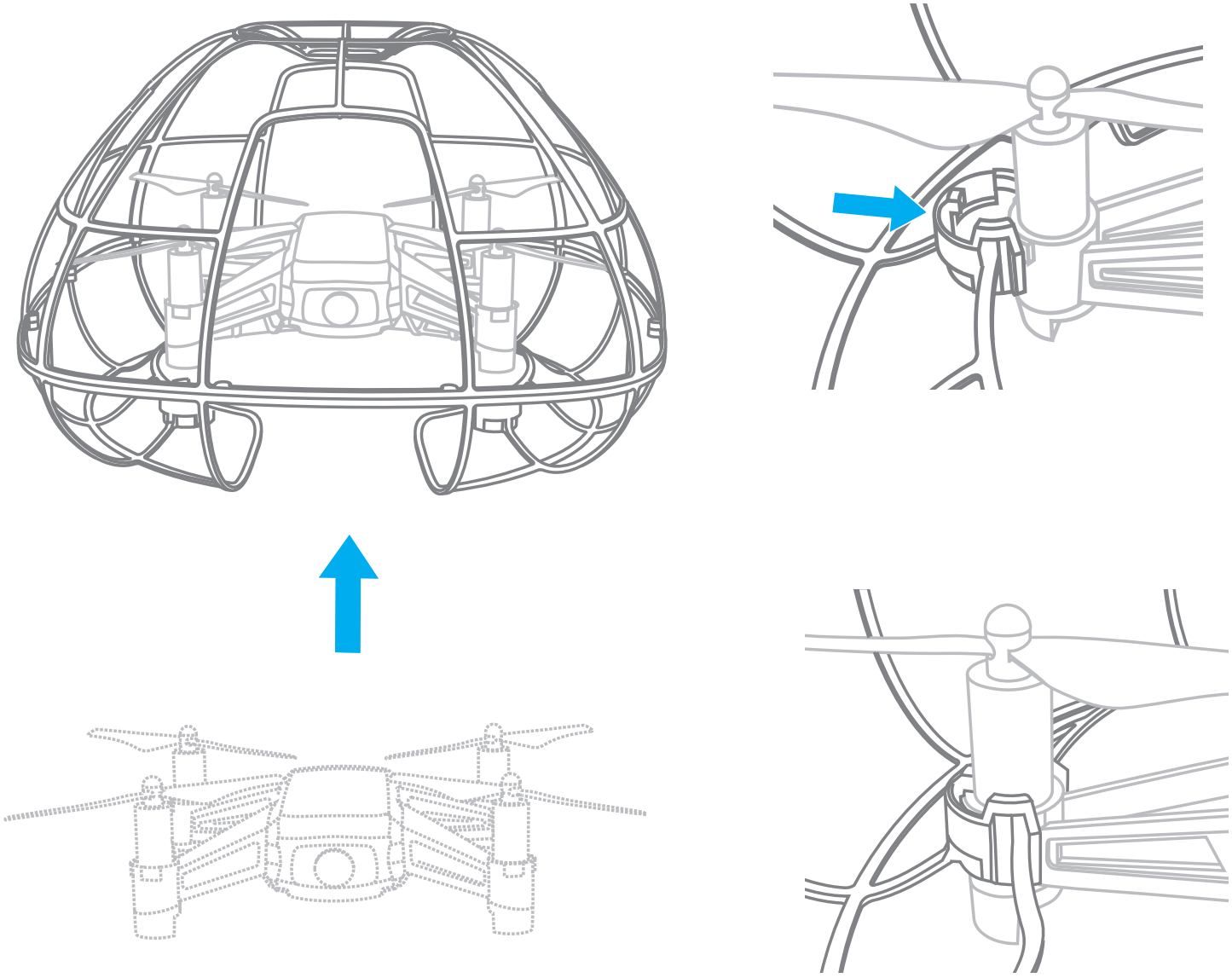

注：使用TELLO球形保护罩时，请勿使用TELLO八向翻滚功能

Note: when using TELLO protective cage, do not use 8D Flips function.
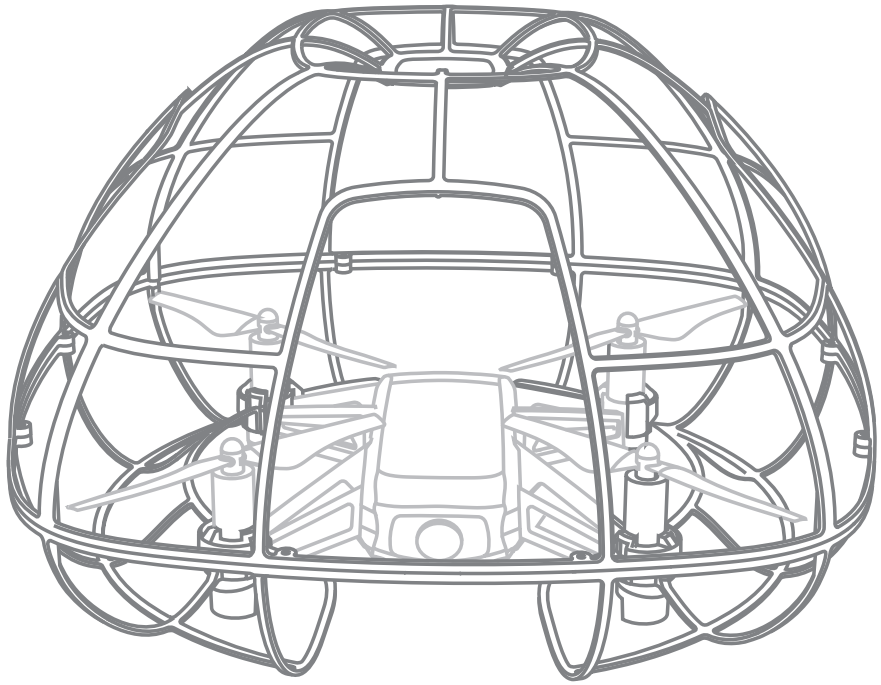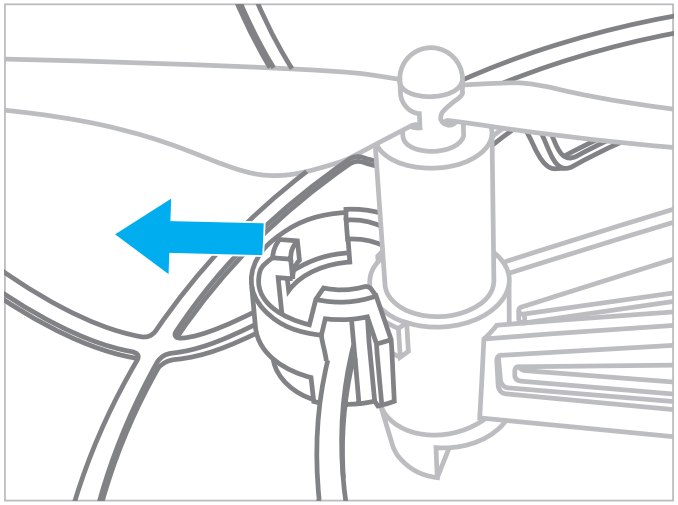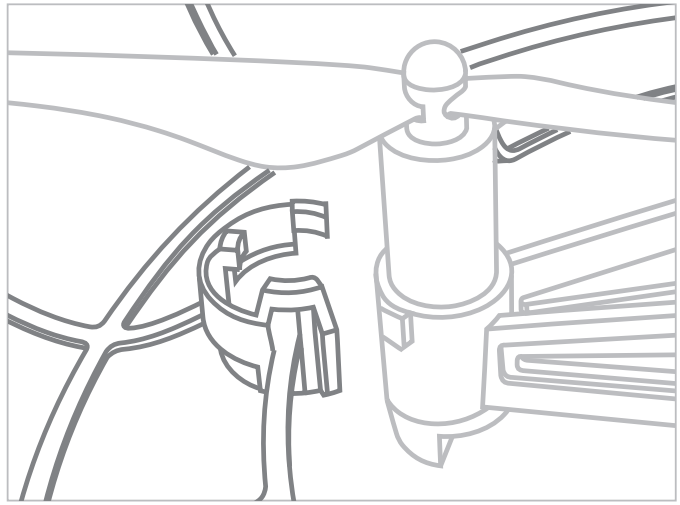
拆卸示意图 Disassembly