37867/**/36

Gebruiksaanwijzing
Notice d'emploi
Benutzerhandbuch
User manual
Manual de usuario

PHILIPS

Incl.

2 x Luxeon Rebel Powerled

A

B

2x

Ø 6mm

2.25m

3m

F

POWER LED

TYPE Y

B

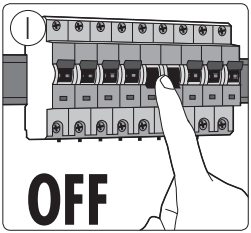
1
OFF

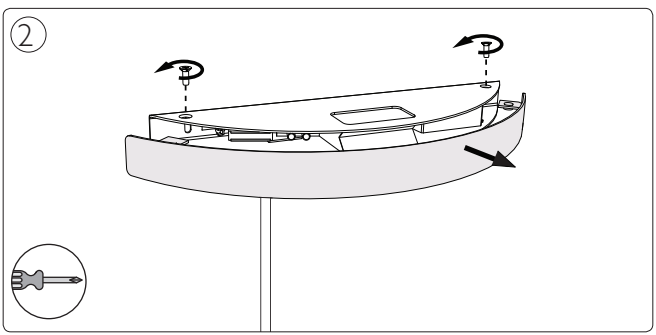
2

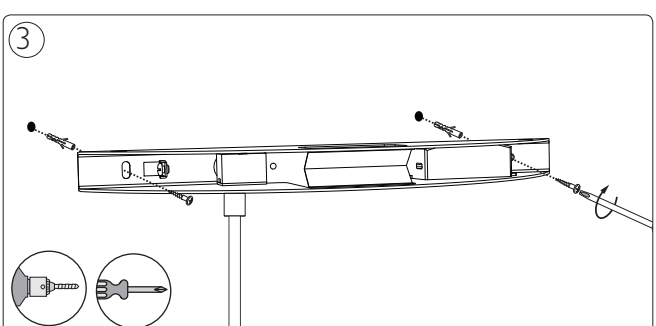
3

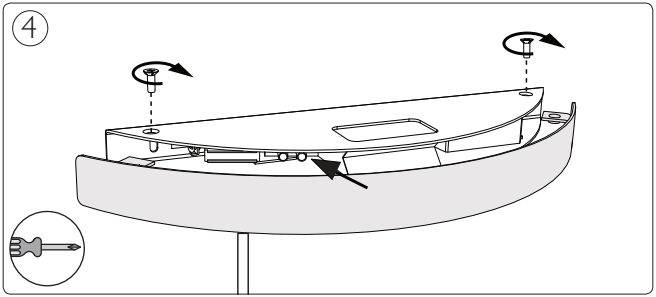
4

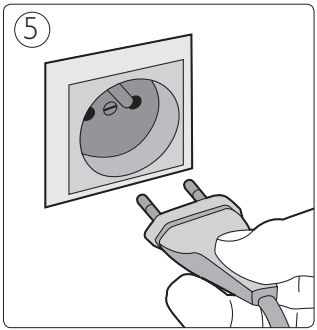
5

Philips Lighting Contact Centre
Int. Business Reply Service
I.B.R.S. / C.C.R.I. Numéro 10461
5600 VB Eindhoven
Pays-Bas / The Netherlands

www.philips.com/homelighting
☎+800 7445 4775

440401827631
Last update: 09/12/11