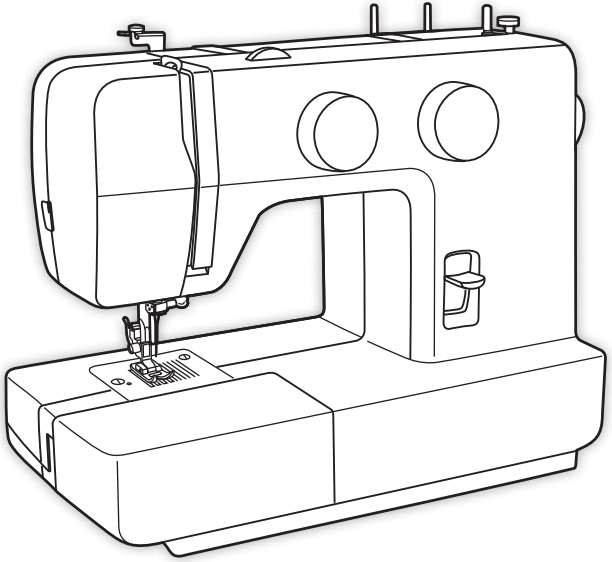

SINGER®

1412 Manuel d'Instruction

INSTRUCTIONS IMPORTANTES DE SÉCURITÉ

Lors de l'utilisation d'un appareil électrique, il est important de toujours suivre certaines précautions de sécurité dont certaines sont les suivantes :

Lire toutes les instructions avant d'utiliser votre machine à coudre.

DANGER - Pour éviter tout risque d'électrocution:

1. Lorsque la machine est branchée, ne jamais la laisser sans surveillance.
2. Toujours débrancher la machine à coudre de la prise de courant immédiatement après l'usage et avant l'entretien.
3. Toujours débrancher la machine avant de changer l'ampoule.
   Remplacer cette dernière par une ampoule de même type d'une puissance de 10 watts (pour une alimentation de 110-120V) ou 15 watts (pour une alimentation de 120-240V).

AVERTISSEMENT - Pour réduire les risques de brûlures, d'incendie, d'électrocution ou de blessures:

1. Ne pas autoriser l'utilisation de la machine comme jouet. Faire très attention lorsque la machine est utilisée par des enfants ou a proximité d'enfants.
2. N'utiliser cette machine que dans le but pour lequel elle a été conçue tel que spécifié dans ce manuel. N'utiliser que les accessoires spécifiés dans ce manuel et recommandés par le fabricant.
3. Ne jamais utiliser cette machine à coudre si le câble d'alimentation ou la prise sont endommagés ou si son fonctionnement n'est pas normal, si elle est tombée par terre, dans de l'eau ou si elle a subi des dommages. Si c'est le cas s'adresser au service après vente le plus proche pour obtenir une réparation ou un réglage électrique ou mécanique.
4. Ne jamais utiliser la machine si des ouvertures d'air sont obstruées. S'assurer que les orifices de ventilation et la pédale de commande sont libres de toute accumulation de poussières ou de morceaux de tissu.
5. Ne pas approcher vos doigts de toute partie mobile. Prêter une attention particulière à proximité de l'aiguille de votre machine à coudre.
6. Toujours utiliser la plaque à aiguille appropriée. Une mauvaise plaque peut entraîner le bris de l'aiguille.
7. Ne pas utiliser d'aiguilles tordues.
8. Ne pas tirer sur le tissu ou le pousser lors de la couture. Ceci pourrait entraîner une courbure de l'aiguille causant le bris.
9. Mettre la machine hors tension (position "O") avant de faire tout réglage dans la zone de l'aiguille, comme par exemple enfiler l'aiguille ou remplacer celle-ci ou encore changer le pied presseur etc.
10. Toujours débrancher la machine à coudre de la prise de courant avant d'enlever un couvercle, de lubrifier ou de faire tout réglage spécifié dans ce mode d'emploi.
11. Ne jamais laisser tomber ou introduire d'objet dans les ouvertures de la machine.
12. Ne pas utiliser à l'extérieur.
13. Ne pas utiliser la machine dans des endroits ou des aérosols sont pulvérisés ou de l'oxygène est administré.
14. Pour débrancher la machine, placer toutes les commandes sur la position d'arrêt ("O") et ensuite, retirer la fiche de la prise de courant.
15. Ne pas débrancher la machine en tirant sur le fil. Débrancher en tirant sur la fiche et non sur le fil.
16. Le niveau sonore est conforme aux réglementations soit de 75dB(A).
17. Veuillez éteindre la machine ou la débrancher si elle ne fonctionne pas correctement.
18. Ne déposez jamais un objet quelconque sur la pédale.
19. Si le cordon d'alimentation qui relie la machine à la pédale est abîmé, il doit être remplacé par le fabricant ou par un service après vente agrée afin d'éviter tout danger.
20. Cet appareil ne doit pas être utilisé par les personnes (ainsi que les enfants) aux capacités physiques, sensorielles ou mentales réduites ou qui n'ont pas l'expérience et les connaissances requises, sauf si elles sont supervisées ou ont reçu des instructions concernant l'utilisation de l'appareil par une personne responsable de leur sécurité.
21. Les enfants doivent être surveillés pour assurer qu'ils ne jouent pas avec l'appareil.

GARDER CE MODE D'EMPLOI

Cette machine à coudre est destinée à un usage domestique exclusivement.

Félicitations

Vous voici à présent propriétaire d'une machine à coudre Singer et en cette qualité, vous allez vous lancez dans une aventure excitante dans le domaine de la créativité. Dès le départ, vous réaliserez que vous allez coudre avec l'une des machines les plus faciles à utiliser qui ait jamais été fabriquée.

Avant de commencer à coudre, nous vous recommandons de voir quelques avantages ainsi que la facilité d'utilisation en lisant ce mode d'emploi en étant assis devant votre machine à coudre.

Afin de garantir que votre machine vous donnera toujours le meilleur du point de vue technique, le fabricant se réserve le droit de modifier l'apparence, le concept ou les accessoires de cette machine s'il le juge nécessaire.

SINGER est une marque exclusive de The Singer Company Limited S.à.r.l. ou de ses Affiliés.
© 2013 The Singer Company Limited S.à.r.l. ou de ses Affiliés. Tous Droits Réservés.

☐ Table des matières

Les bases de la machine
Composants principaux de la machine à coudre 2/3
Branchement de la machine à une source d'alimentation 4
Levier du pied presseur à deux niveaux 5
Accessoires 6
Enfilage de la machine
Remplissage de la canette 7
Insertion de la canette 8
Enfilage supérieur 9
Pour remonter le fil de canette 10
Tension du fil 11
Couture
Comment choisir votre motif 12
Cadran de longueur de point 13
Couture du points droits 14
Couture en marche arrière/ Pour retirer votre ouvrage en cours/ Pour couper le fil 15
Ourlet invisible et point de lingerie 16
Comment faire des boutonnières (Boutonnières 4 étapes) 17
Couture de boutons 18
Reprisage et matelassage pointillé 19
Informations générales
Installation du bras amovible 20
Installer le support du pied presseur 21
Table de correspondance de l'aiguille, du tissu et du fil 22
Plaque à repriser 23
Entretien et dépannage
Insertion et changement d'aiguille 24
Changement de l'ampoule 25
Guide de dépannage 26

☐ Les composantes principales de la machine à coudre

1. Cadran de réglage de la tension du fil
2. Releveur du fil
3. Coupe fil
4. Plaque frontale
5. Pied presseur
6. Plaque aiguille
7. Bras amovible/ rangement des accessoires
8. Cadran de sélection de motifs
9. Axe butoir de la canette
10. Cadran de longueur de point
11. Levier de couture arrière

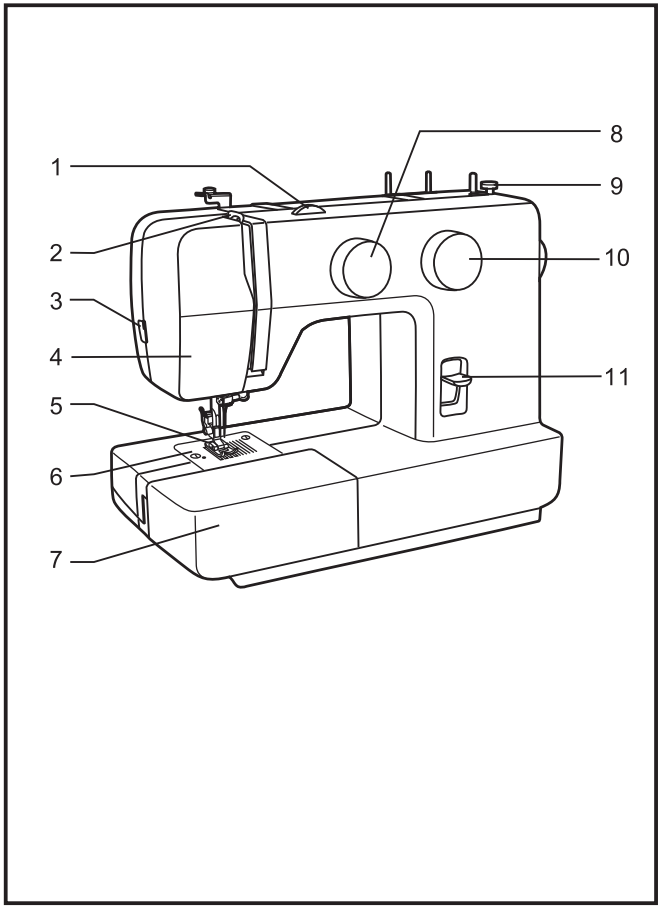

☐ Les composantes principales de la machine à coudre

12. Poignée de transport
13. Axe pour remplir la canette
14. Tiges de la bobine
15. Volant
16. Interrupteur d'alimentation et d'éclairage
17. Prise de branchement du fil d'alimentation
18. Guide remplissage de canette
19. Releveur du pied presseur
20. Rhéostat
21. Fil électrique

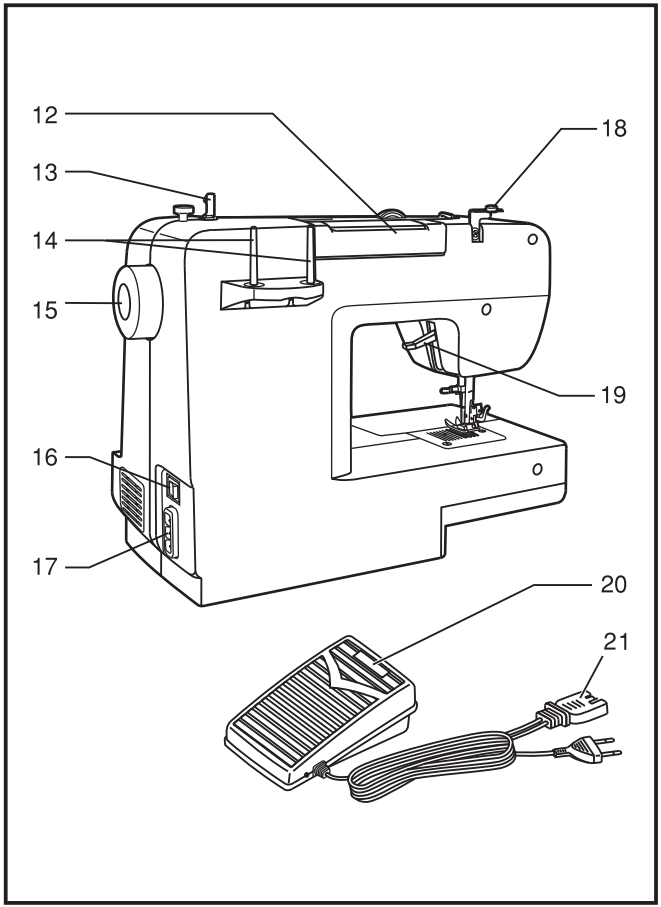

☐ Branchement de la machine à une source d'alimentation

Brancher la machine comme indiqué ci-contre. (1) La fiche de la machine est dotée de broches normalisées et doit être utilisée avec une prise de courant conforme aux normes en vigueur. (2)

Attention:
Débrancher le fil d'alimentation lorsque la machine n'est pas utilisée.

Rhéostat
Le rhéostat contrôle la vitesse de fonctionnement de la machine. (3)

Attention:
Consulter un électricien qualifié en cas de doute pour brancher la machine. Débrancher la machine quand celle-ci n'est pas utilisée.
Le rhéostat doit être obligatoirement utilisé avec l'appareil.
FC-1902、KD-1902、4C-316B (110-120V)/ FC-2902A、FC-2902D、KD-2902 (220-240V) ; 4C-326G(230V).

Lumiere de la machine
Appuyer sur le bouton d'alimentation (A) et déplacer le en position " I " pour allumer l'ampoule.

REMARQUE IMPORTANTE
La prise de la machine comporte des broches polarisées (l'une est plus large que l'autre). Afin de réduire les risques d'électrocution brancher la machine en respectant la taille des trous de la prise.
Si la fiche n'entre pas complètement dans la prise, inverser le sens. Si vous rencontrez une difficulté contacter un électricien. Ne pas modifier la fiche vous-même.

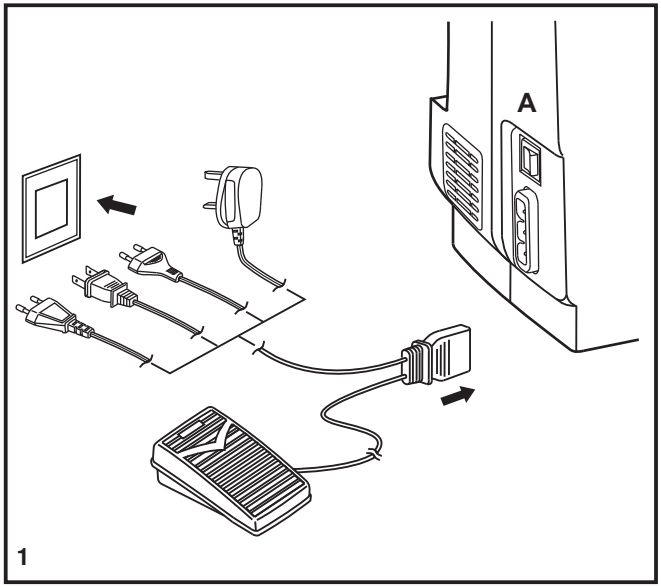

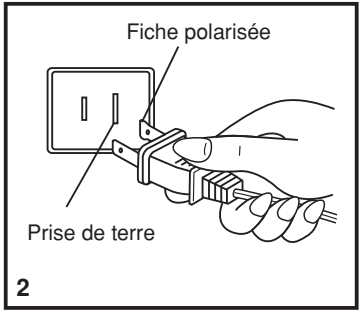

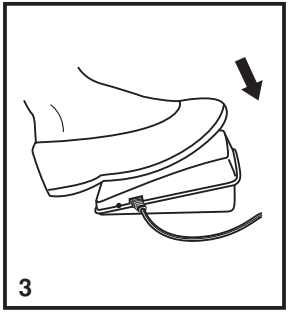

☐ Levier du pied presseur à deux niveaux

Lorsque vous cousez plusieurs épaisseurs de tissus épais, le pied presseur peut être soulevé à un niveau plus élevé afin de faciliter le positionnement du tissu. Faire attention lorsque vous cousez plusieurs épaisseurs et travailler lentement (A).

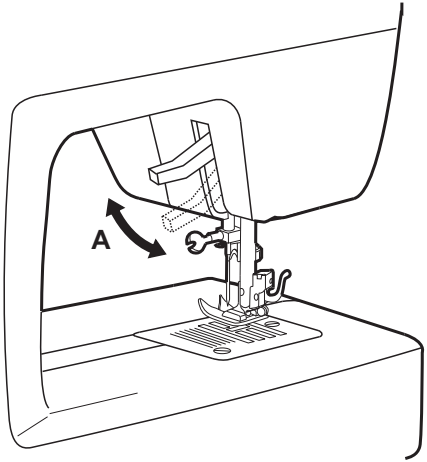

☐ Accessoires

Accessoires standards (1)

a. Pied multi-usage
b. Pied pour fermeture-éclair
c. Pied pour boutonnière
d. Pied pour pose de bouton
e. Tournevis L
f. Brosse/ Découseur
g. Feutre pour Bobine (2x)
h. Étui à aiguilles (3x)
i. Guide couture/ matelassage
j. Canette (3x)
k. Plaque de reprisage
l. Housse de protection souple

Accessoires facultatifs (2)

(Ces 6 accessoires ne sont pas fournis avec la machine. cependant, ils sont disponibles dans votre magasin SINGER®)

m. Pied pour matelassage
n. Pied pour surfilage
o. Pied ourleur à semelle étroite
p. Pied pour ourlet invisible
q. Pied bourdon
r. Pied reprisage/ broderie

1 Accessoires standards

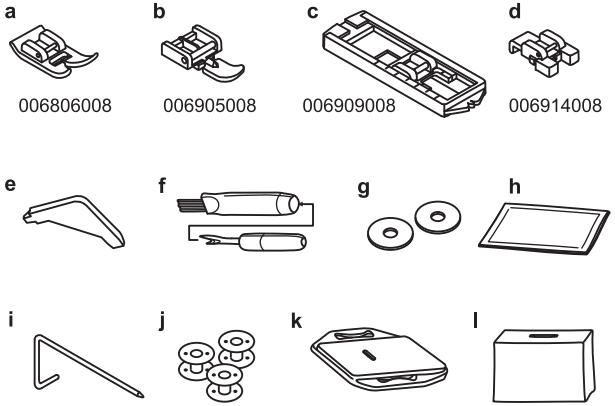

2 Accessoires facultatifs

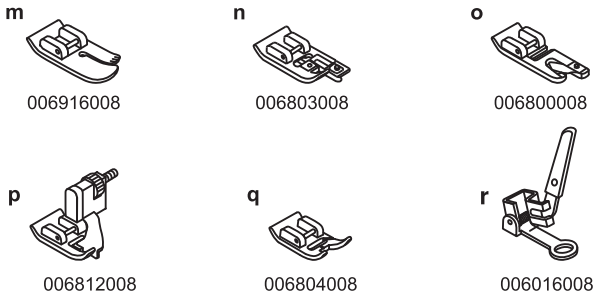

☐ Remplissage de la canette

- Installer la bobine de fil et le feutre (a) sur la tige de la bobine. (1)

- Enroulez le fil, dans le sens horaire, entre les disques du dévidoir. (2)

- Glissez le fil dans la canette tel qu'indiqué et placez celle-ci sur l'axe. (3)

- Poussez la canette vers la droite. (4)

- Tenez l'extrémité du fil. (5)

- Appuyez sur le rhéostat de la machine. (6)

- Coupez le fil. (7)

- Repoussez l'axe pour remplir la canette vers la gauche (8) et retirez la canette.

Veuillez noter:
Lorsque l'axe pour remplir la canette est dans la position de remplissage de la canette, la machine ne coud pas et le volant reste immobile. Pour commencer la couture, pousser l'axe du dévidoir de canette vers la gauche (position de couture).

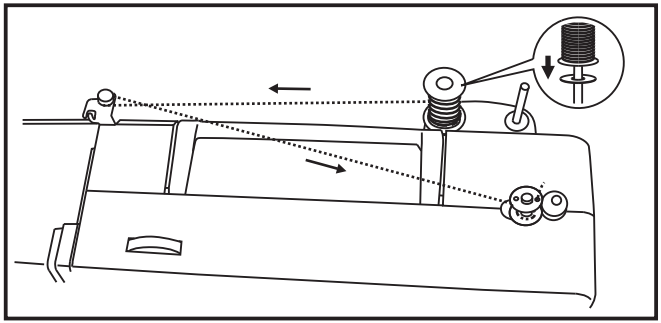

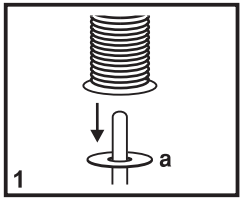

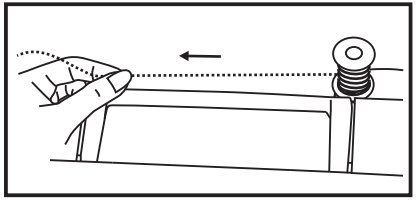

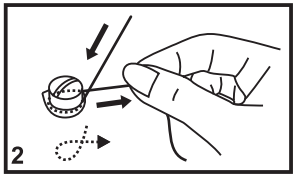

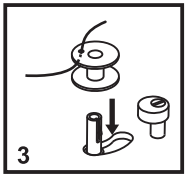

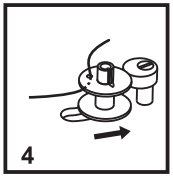

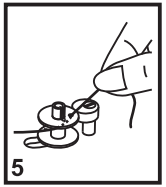

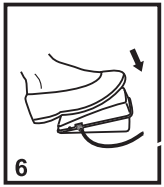

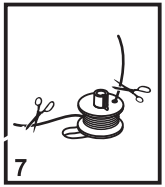

☐ Insertion de la canette

Lors de la mise en place et du retrait de la canette, veillez à ce que l'aiguille se trouve en position haute maximale.

1. Ouvrez le couvercle à charnière.

2. Tirez sur le loquet (a) du boîtier et retirer le boîter de la canette.

3. Tenez le boîtier de la canette d'une main. Introduisez la canette de façon à ce que la bobine se déroule dans le sens des aiguilles d'une montre (flèche).

4. Engagez le fil dans la fente et tirez-le vers la gauche et sous le ressort jusqu'à ce que le fil apparaisse dans l'ouverture rectangulaire. Laisser dépasser le fil d'environ 15 cm (6").

5. Maintenez le loquet du boîtier à canette entre le pouce et l'index.

6. Glissez le boîtier à canette dans le crochet en s'assurant que le doigt du boîtier s'insère complètement dans la fente.

Attention:
Placer l'interrupteur sur la position ("O") avant d'insérer ou de retirer le boîtier de la canette.

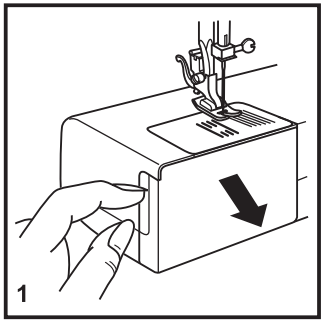

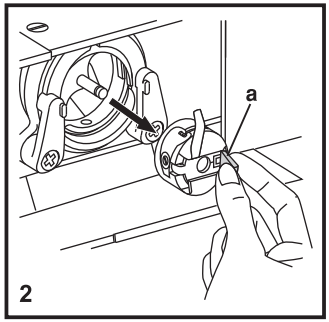

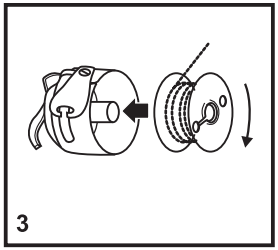

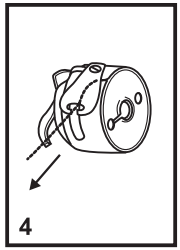

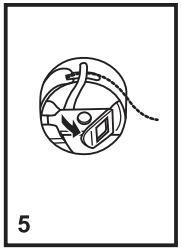

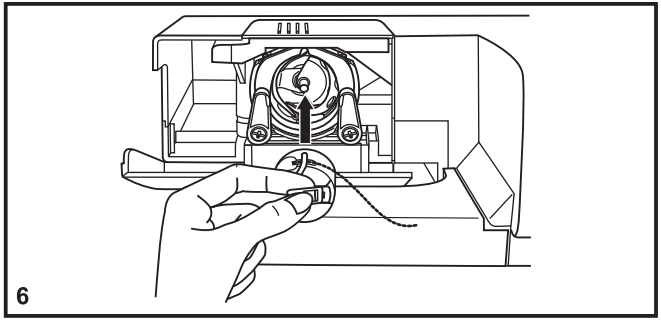

☐ Enfilage supérieur

Cette opération est simple. Il est important de l'exécuter correctement sous peine de faire éventuellement face à plusieurs problèmes de couture.

- Tournez le volant dans le sens anti-horaire pour déplacer l'aiguille en sa position la plus haute (1) jusqu'a ce qu'elle s'abaisse légèrement, relevez le pied presseur pour libérer les disques de tension.
  Note: Pour des raisons de sécurité, il est fortement recommandé d'éteindre la machine avant de l'enfiler.
- Installer la bobine de fil et le feutre (a) sur la tige de la bobine. (3)
- Insérez le fil de la bobine entre le guide fil du haut. (4)
- Enfilez le module de tension en guidant le fil vers le bas via la rainure droite et vers le haut via la rainure gauche (5). Au cours de cette opération, il est utile de tenir le fil entre la bobine et le guide-fil (4) et de le tirer doucement vers le haut.
- Lorsque vous avez atteint le dessus de la machine enfilez l'oeillet du releveur de fil en faisant passer le fil de droite à gauche et ensuite en tirant vers vous. Guidez le fil à nouveau vers le bas. (6)
- Passez le fil dans le guide-fil horizontal qui se trouve sur le pince aiguille. (7)
- Enfilez ensuite le chas de l'aiguille de l'avant vers l'arrière et tirez à peu près 15 à 20 cm (6 à 8 pouces) cm de fil vers l'arrière de la machine. Coupez le fil à la longueur désirée à l'aide du coupe fil incorporé. (8)

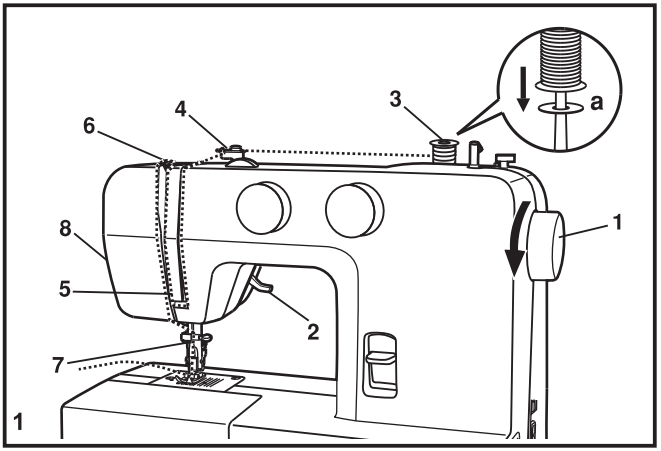

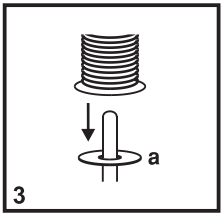

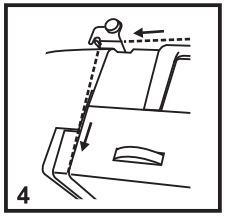

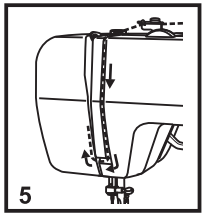

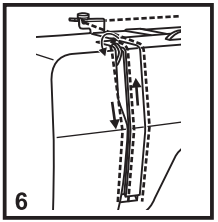

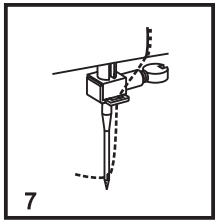

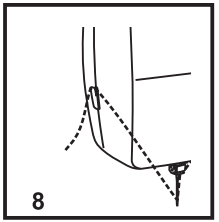

☐ Pour remonter le fil de la canette

Tenir le fil supérieur avec la main gauche. Tourner le volant (1) vers vous (sens anti-horaire) pour abaisser et lever l'aiguille.

Note:
Si vous avez de la difficulter à remonter le fil de la canette, vérifier que le fil n'est pas pris dans le couvercle du boîtier ou dans la fermeture du bras amovible.

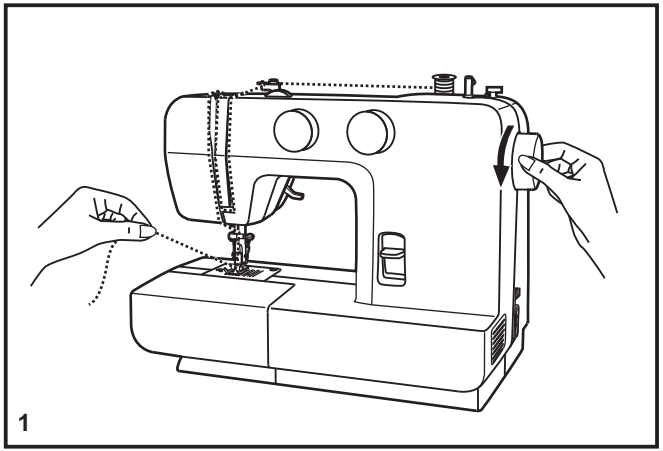

Tirer doucement, le fil de la bobine supérieur, vers le haut pour faire passer le fil de la canette au travers de l'orifice de la plaque à aiguille. (2)

Déposez les deux fils à l'arrière sous le pied presseur. (3)

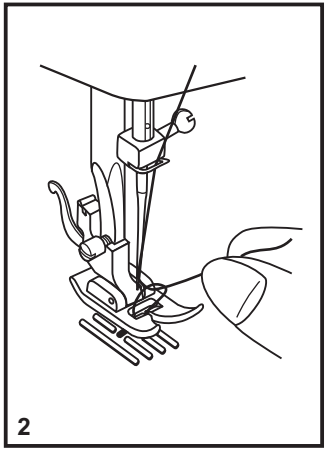

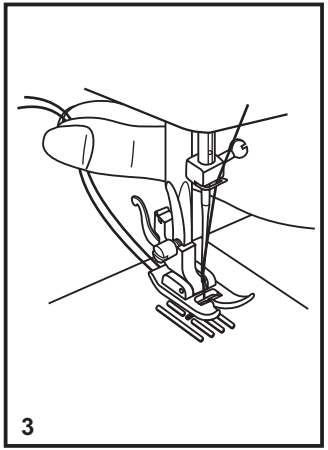

☐ Tension du fil

Tension du fil supérieur

Réglage de base pour la tension du fil: "4". (1)

Pour augmenter la tension, tourner le cadran sur une valeur plus élevée.

Pour réduire la tension, tourner le cadran sur une valeur inférieure.

A. La tension du file est normale pour une couture au point droit.

B. Si la tension du fil, au point droit, est trop faible tourner le cadran vers une valeur plus élevée.

C. Si la tension du fil, au point droit, est trop forte tourner le cadran vers une valeur plus basse.

D. La tension du fil est normale pour un point zigzag et décoratif. La tension du fil est normal lorsqu'une petite quantité du fil supérieure apparaît en dessous du tissu.

Tension du fil du bas

La tension la tension de la canette a été efectuée en usine, vous n'avez donc pas besoin de l'ajuster.

Veuillez noter :

- Le bon réglage de la tension est important pour bien coudre.
- Il n'existe pas un réglage de tension standard pour toutes les fonctions de points, fil ou tissu.
- Une tension équilibrée (points identiques hauts et bas) n'est habituellement souhaitable que pour la couture utilisant le point droit.
- 90% de tous les travaux de couture requièrent un réglage de tension compris entre "3" et "5".
- Pour les fonctions de couture avec point zigzag et couture décorative, la tension du fil devrait généralement être inférieure à celle utilisée pour la couture utilisant le point droit.
- Pour tous les travaux de couture décorative, vous obtiendrez toujours de meilleures finitions et moins de plis dans le tissu lorsque l'enfilage supérieur apparaît en dessous de votre tissu.

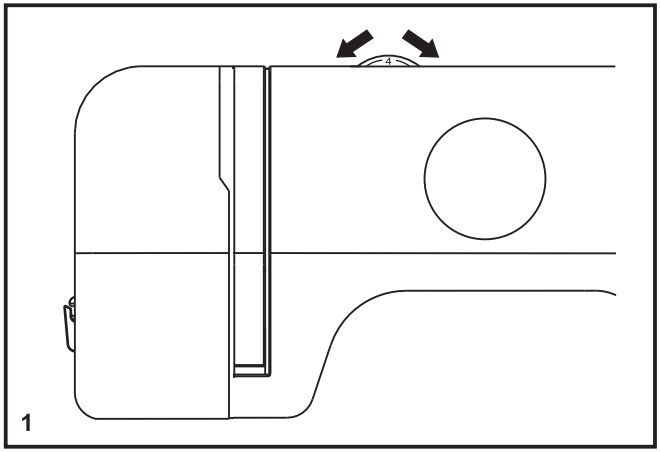

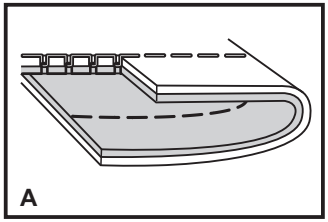

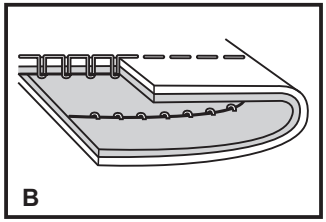

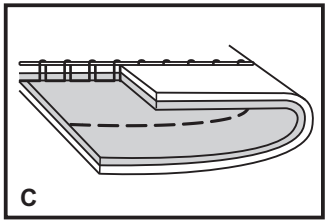

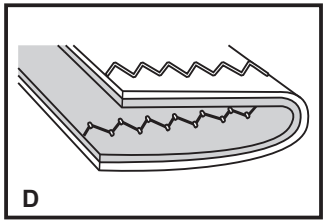

☐ Comment choisir votre motif

Tournez le cadran de sélection du point (a) pour sélectionner un point. Le cadran de sélection du point peut être tourné dans toutes les directions. La page suivante (page 13) vous indique les différents réglages de la longueur du point.

Ajustez la longueur du point en vous servant du cadran de la longueur du point (b) dépendamment du type de tissus utilisé.

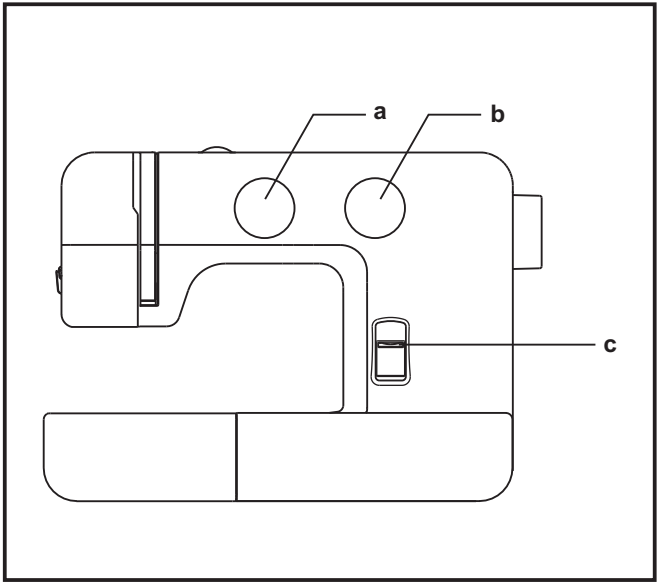

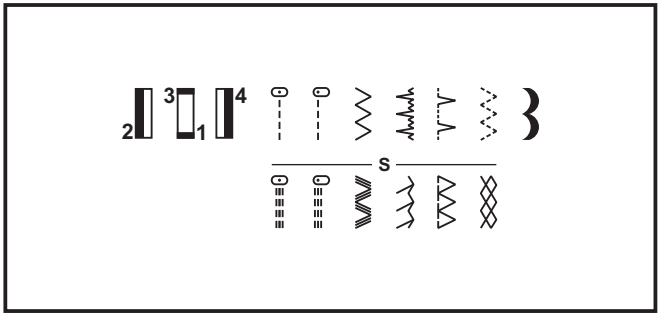

a. Cadran de sélection du point
b. Cadran de la longueur du point
c. Levier de couture arrière

☐ Cadran de la longueur du point

Fonction du Cadran de la longueur du point lors de la couture de points droits

Pour coudre des points droits, tourner le cadran de sélection de motifs sur couture de points droits. (1) Tourner le cadran de la longueur de point et la longueur des points individuels sera réduite au fur et à mesure que le cadran se rapproche du "0". La longueur des points individuels augmentera au fur et à mesure que le cadran se rapproche de "4". (2) En général, il faut utiliser un point plus long lors de la couture de tissus plus lourds ou lorsqu'une aiguille ou un fil plus épais sont utilisés. Utiliser une longueur de point plus courte lors de la couture de tissus plus légers ou lorsqu'une aiguille ou un fil plus fins sont utilisés.

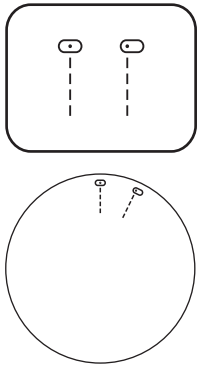

1

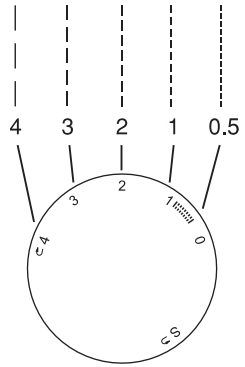

2

Fonction du cadran de la longueur de point lors de la couture au point zig zag

Tourner le cadran de sélection du point sur " ". (3)

La densité des points en zigzag augmente au fur et à mesure que le réglage du cadran de la longueur de point approche du "0".

Des points en zigzag soignés sont généralement obtenus à "2,5" ou en dessous.

Les points en zigzag serrés sont appelés points bourdon. (4)

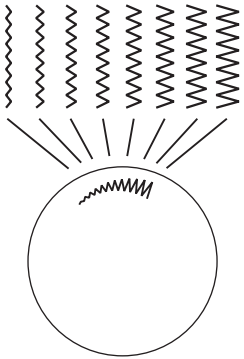

3

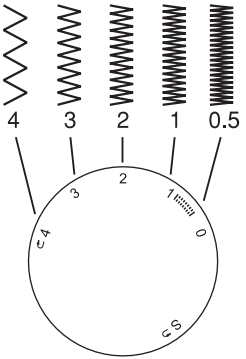

4

☐ Couture de points droits

Pour commencer à coudre, régler la machine sur le point droit. (1)

Placer le tissu sous le pied presseur avec le bord du tissu aligné au guide de couture souhaité sur la plaque à aiguilles. (2)

Abaisser le releveur du pied presseur, puis appuyer sur la pédale pour commencer à coudre. (3)

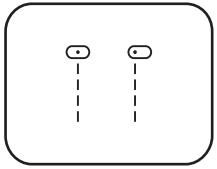

1

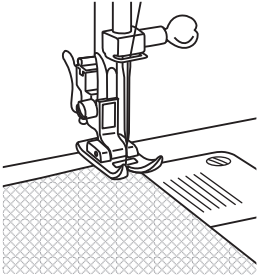

2

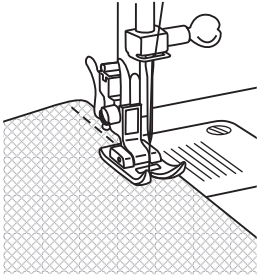

3

☐ Couture en marche arrière

Afin de renforcer le début et la fin d'une couture, abaisser le levier de marche arrière. Faire quelques points de renverse. Relâchez le levier de marche arrière et la machine reprendra la couture vers l'avant (A). (1)

☐ Pour retirer votre travail en cours

Faite tourner le volant à la main vers vous (dans le sens antihoraire) pour amener le releveur de fil dans ça position la plus haute et que l'aiguille commence à descendre, soulever le pied presseur et tirer votre travail vers l'arrière de l'aiguille et du pied presseur. (2)

☐ Pour couper le fil

Tirez les deux fils endessous et en arrière du pied presseur. Les guider le long de la plaque frontale et les placer dans le coupe-fil (B). Tirer les fils vers le bas pour couper. (3)

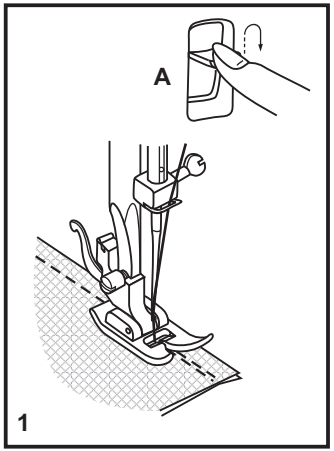

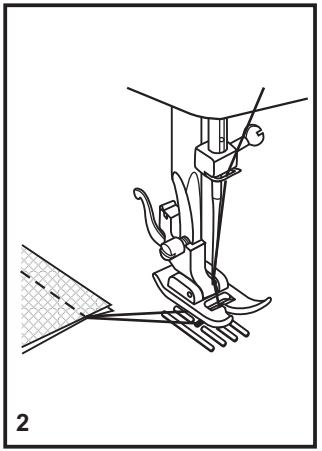

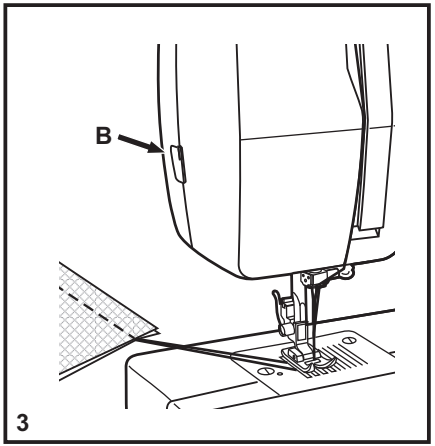

☐ Ourlet invisible et point de lingerie

Pour ourlet, rideaux, pantalons, jupes, etc.

Ourlets invisible pour tissu élastique.

Note:
Vous devez vous pratiquer à coudre les ourlets invisible. Faire toujours quelques essaies avant la couture.

Ourlet invisible:
Plier l'ourlet à la largeur désirée et presser.
Replier l'ourlet contre l'endroit de l'ouvrage de sorte que la lisière supérieure de l'ourlet dépasse d'environ 7mm (1/4") sur le côté droit de l'ouvrage. (fig. 1)

Commencez à coudre lentement sur la partie pliée, assurez vous que l'aiguille touche pratiquement juste le dessus du pli pour capturer un ou deux brins du tissus. (2)

Déplier le tissu à la fin de la couture et presser.

Point de lingerie:
Pliez l'ourlet à la largeur désirée et presser. Placez le tissus lle côté droit vers le haut avec le bord de l'ourlet vers la gauche. Commencez à coudre de façon à ce que l'aiguille touche au rebord du tissus pour former un genre de coquille. Resserez légèrement la tension et la coquille sera plus profonde.

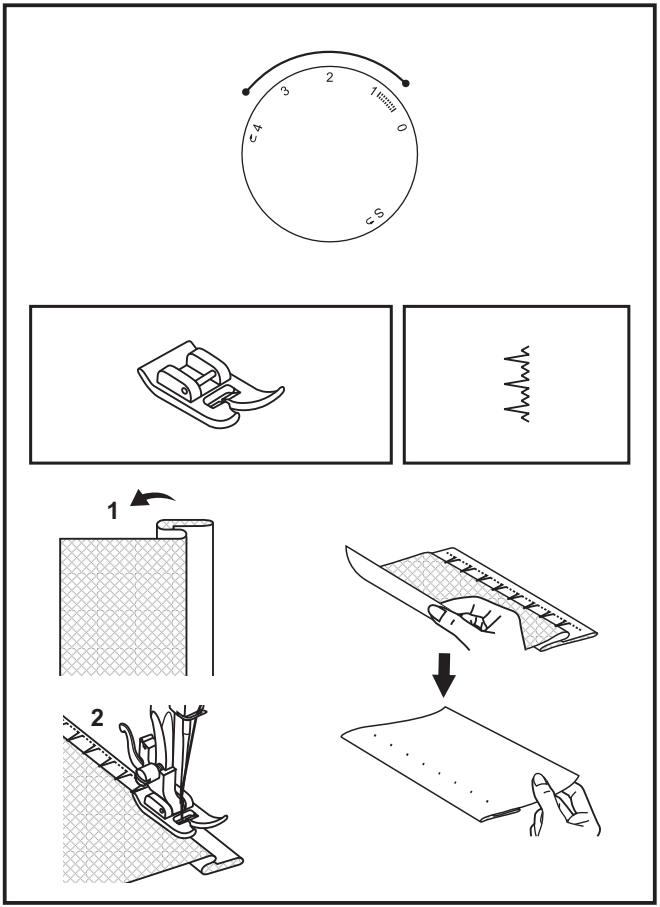

☐ Comment faire des boutonnières (Boutonnières 4 étapes)

Préparation

1. Enlevez le pied universel et installez le pied boutonnière.
2. Mesurez le diamètre et l'épaisseur du bouton et ajouter 3 mm (1/8") pour les points d'arrêt pour ainsi obtenir la bonne longueur de boutonnière; marquer sur le tissus la dimension de la boutonnière (a).
3. Installez le tissu sous le pied de façon à ce que le repère sur le pied boutonnière coïncide avec la marque du début de la boutonnière sur le tissu. Abaissez le pied de façon à ce que la ligne centrale de la boutonnière marquée sur le tissu coïncide avec la ligne centrale du pied boutonnière (b).

Déplacez le bouton de réglage de la longueur du point sur " " pour régler la densité du point.

> **Remarque:** La densité varie suivant le tissu. Faites toujours l'essais d'une boutonnière sur un échantillion du même tissu à être utilisé.

Suivez les 4 étapes de réalisation de la boutonnière en passant d'une étappe à l'autre à l'aide du bouton de sélection des points. Veillez à ne pas faire trop de points aux étapes 1 et 3. Ouvrez la boutonnière à l'aide de votre découseur: commencez toujours aux extrémités de la boutonnière et allez vers le centre.

Conseils :

- Diminuez légèrement la tension du fil supérieur pour obtenir de meilleurs résultats.
- Utilisez un entoilage pour les tissus fin ou élastique.
- Il est conseillé d'utiliser un fil épais ou un cordonnet pour les tissus stretch ou le tricot.
- Le zigzag de la boutonnière devrait recouvrir ce fil épais ou ce cordonnet. (A)

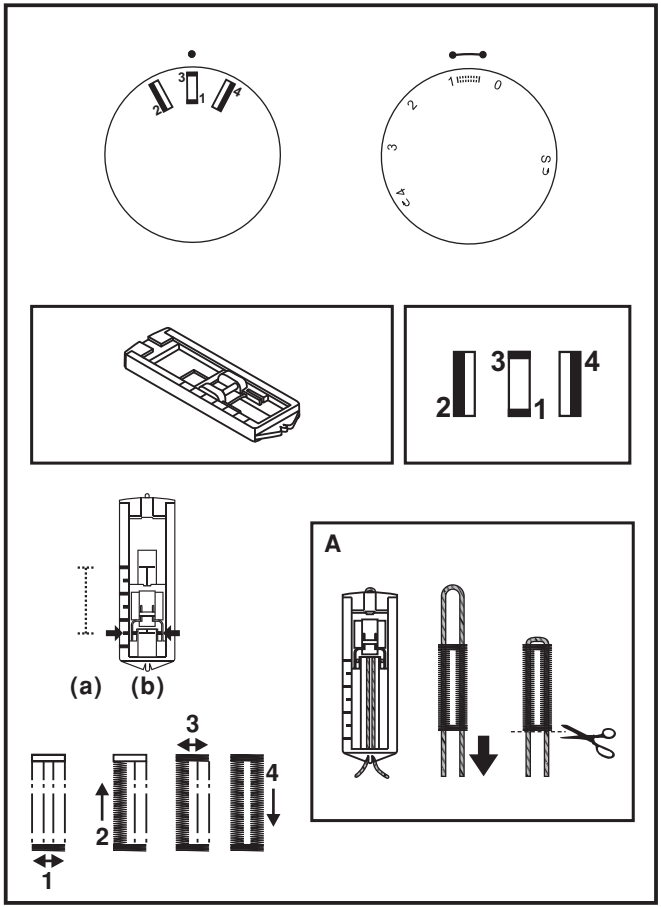

☐ Couture de boutons

Placez la plaque de reprisage sur la plaque à aiguille. (1)

Installez le pied pour pose de boutons. (2)

Installez votre travail en dessous du pied presseur.

Placez le Cadran dans la position désirer et abaisser le pied presseur.

Réglez le Cadran Sélecteur du Point sur " ⋮ " et cousez quelques points sécuritaire. Sélectionnez un point zig-zag étroit égal à la distance entre les deux trous du bouton. Tournez le volant à main vers vous pour vérifier si l'aiguille pénètre dans le trou de gauche et de droite sans frapper sur le bouton. Cousez lentement, le bouton, environ 10 points.

Choisissez le programme " ⋮ " et coudre quelques points de sécurité. (3)

Si une tige de maintien est requise, placez une aiguille de reprisage sur le bouton et coudre. (4) Pour les boutons à 4 trous, coudre d'abord à travers les deux premiers trous, repositionnez le tissu, puis cousez à travers les deux autres trous.

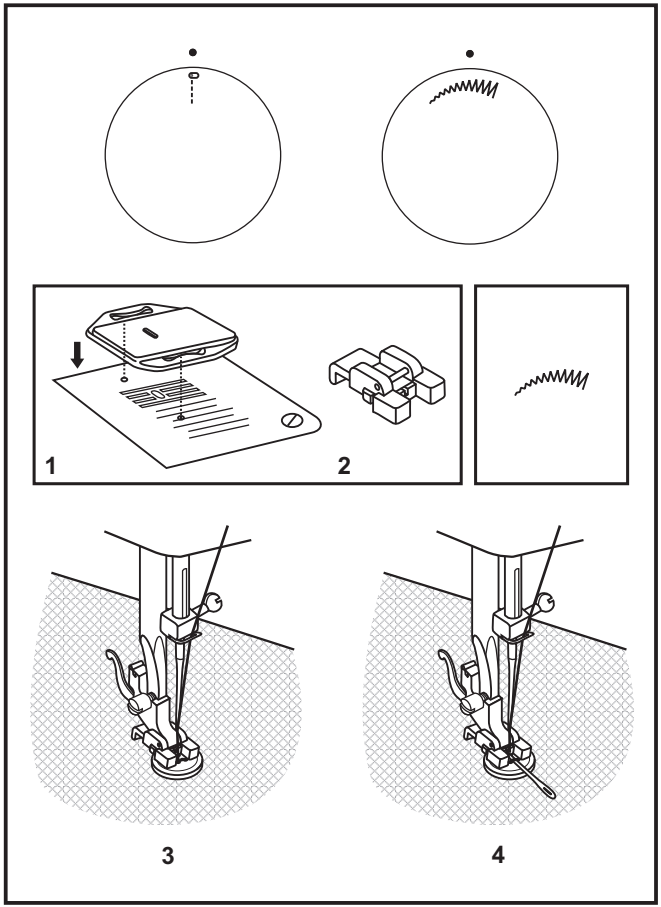

☐ Reprisage et matelassage pointillé

* Le pied de raccommodage est un accessoire optionnel qui n'est pas inclus avec votre machine. (1)

Placer la plaque de reprisage sur la plaque aiguille. (2)

Retirer le pied presseur et l'attache. (3)
Fixer le pied pour raccommodage à la tige du pied presseur. Le levier (a) doit se trouver derrière, audessus de la vis de fixation de l'aiguille (b). Avec l'index, appuyer fermement par l'arrière sur le pied a repriser, puis serrer la vis (c). (4)
Pour repriser, débuté par coudre autour du rebord du trou (pour sécuriser le fil). (5)

Premier rang: Toujours débuter de la gauche vers la droite. Tournez ensuite votre travail de 90 degré (1/4 de tour) et coudre par dessus les point cousu précédemment. L'utilisation d'un cerceau pour broderie est recommandé pour obtenir de meilleur résultats et ce plus facilement.

Note:
Le raccommodage avec mouvement libre se fait sans utiliser le système d'entraînement interne de la machine à coudre. L'opérateur contrôle le mouvement du tissu. Il est nécessaire de coordonner la vitesse d'exécution de la couture et le mouvement du tissu.

Matelassage pointillé:
Cousez des lignes de points droits aleatoires pour couvrir et retenir les épaisseur d'une courte pointe.

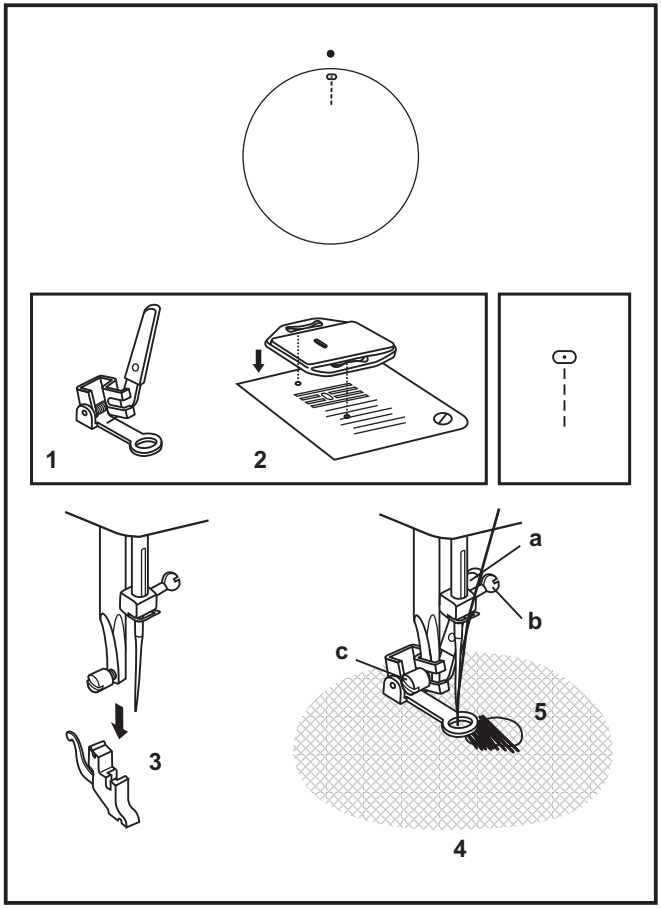

☐ Installation du bras amovible

Maintenir le bras amovible en position horizontal et le pousser dans la direction de la flèche. (1)

Pour enlever le bras amovible, tirez vers la gauche.

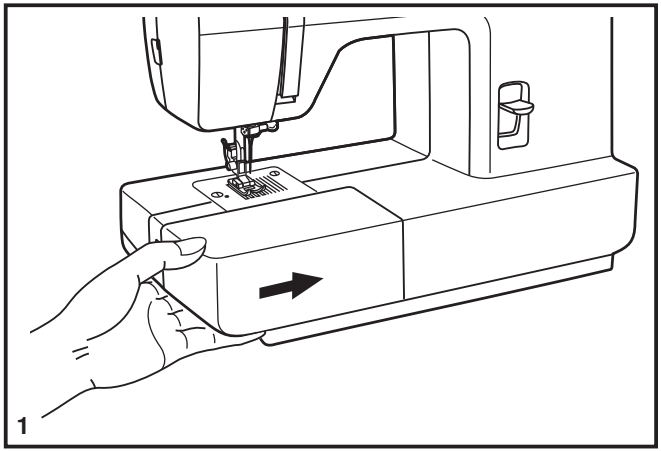

L'intérieur du bras amovible peut être utilisé comme boîte de rangement pour les accessoires.

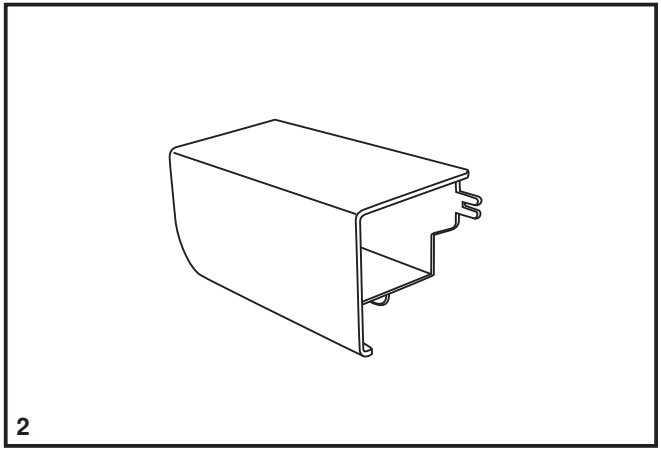

☐ Installer le support du pied presseur

Relever la barre du pied (a) avec le releveur du pied presseur. Attacher le support du pied presseur (b) comme illustré. (1)

Attachez le pied presseur

Abaisser le support du pied presseur (b) à l'aide du releveur du pied presseur, jusqu'à ce que la découpe (c) se trouve directement au-dessus de la broche (d). (2) Le pied presseur (f) s'enclenchera automatiquement.

Retirer le pied presseur

Relever le pied presseur à l'aide du releveur du pied presseur. (3)

Soulevez le levier (e) et le pied se désengagera.

Fixez le guide-bord/guide pour quilting

Fixez le guide-bord/guide pour quilting (g) dans la rainure, comme illustré. Régler selon le besoin pour les ourlets, plis, quilting, etc. (4)

Attention :

Eteindre l'interrupteur ("O") lorsque vous effectuez n'importe laquelle des opérations ci-dessus !

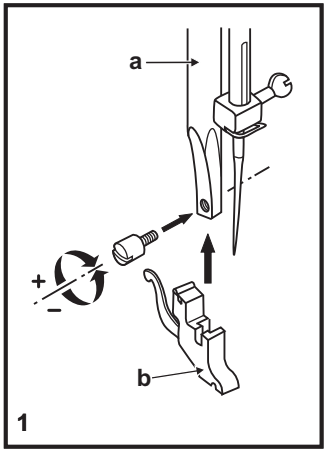

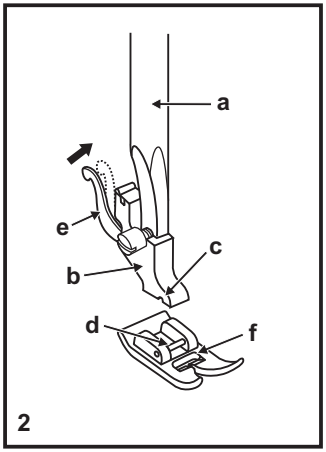

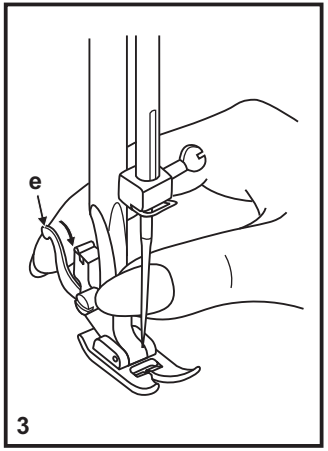

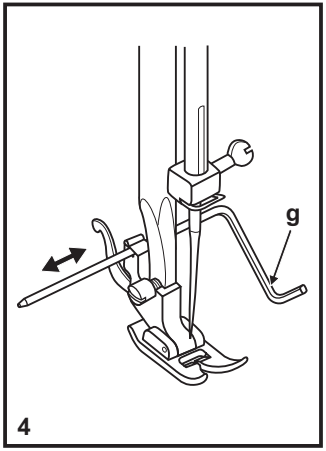

☐ Table de correspondance de l'aiguille, du tissu et du fil

GUIDE DE SÉLECTION DE L'AIGUILLE, DU TISSU ET DU FIL

DIMENSIONS DE L'AIGUILLE	TISSUS	FIL
9-11 (70-80)	Tissus légers, cotons légers, voile, serge, soie, mousseline, Qiana, tissu interlock, tricots de coton, tricots, jerseys, crêpes, polyester tissé, tissus pour chemises et blouses.	File de coton léger, nylon, polyester ou de coton enrobé de polyester.
11-14 (80-90)	Tissus d'épaisseur moyenne, coton, satin, kettlecloth, tissu de marine, jersey double, lainages légers.	La plupart des types de fils vendus sont de calibre moyen et conviennent pour ces tissus et dimensions d'aiguille. Utiliser un fil polyester pour des tissus synthétiques et un fil de coton pour les fibre naturelles et tissées pour un meilleur résultat. Toujours utiliser le même fil sur la bobine et dans la canette.
14 (90)	Tissus d'épaisseur moyenne, cirés en coton, lainage, jerseys plus épais, tissus éponge et jeans.	
16 (100)	Tissus épais, canevas, lainage, tentes et tissus courtepointe, jeans, tissus pour rembourrage (légers et moyens).	
18 (110)	Lainage épais, tissus pour manteaux et pardessus, tissus pour rembourrage, certains cuirs et vinyle.	Fil résistant, fil pour tapis.

IMPORTANT: Adapter les dimensions de l'aiguille au fil et à la qualité du tissu.

SÉLECTION DE L'AIGUILLE ET DU TISSU

AIGUILLES	EXPLICATIONS	TYPE DE TISSU
SINGER® 2020	Aiguille pointue réglementaire. La dimension varie de fine à grande. 9 (70) à 18 (110).	Tissus naturels tissés laine, coton, soie, etc. Qiana. N'est pas recommandé pour des jerseys doubles.
SINGER® 2045	Aiguille à pointe ronde. 9 (70) à 18 (110).	Tissus naturels et synthétiques tissés, mélanges polyester, tricots en polyester, tissus interlock, jerseys simples et doubles. Également, tissus en Lycra®, tissus pour maillots de bain, tissus élastiques.
SINGER® 2032	Aiguilles pour cuir 12 (80) à 18 (110).	Cuir, vinyle, tissus pour rembourrage. (Fait de plus petits trous que les grandes aiguilles standard).

NOTE:

1.Pour de meilleurs résultats, n'utilisez que des aiguilles authentiques SINGER®.

2.Remplacez régulièrement l'aiguille (chaque fois que vous commencez un nouveau vêtement) et/ ou quand le fil casse ou les points sautent.

☐ Plaque à repriser

Pour certains types de travaux, (par ex. reprisage ou broderie à main levée), la plaque à repriser doit être utilisée.

Installer la plaque à repriser comme illustré.

Pour la couture normale, retirer la plaque à repriser.

Pour la couture à main libre il est recommandée d'utiliser un pied à reprisage/ broderie, disponible comme accessoire optionnel chez votre agent autoriser SINGER®. (Voir page 6 pour le numéro de pièce du pied à reprisage/ broderie)

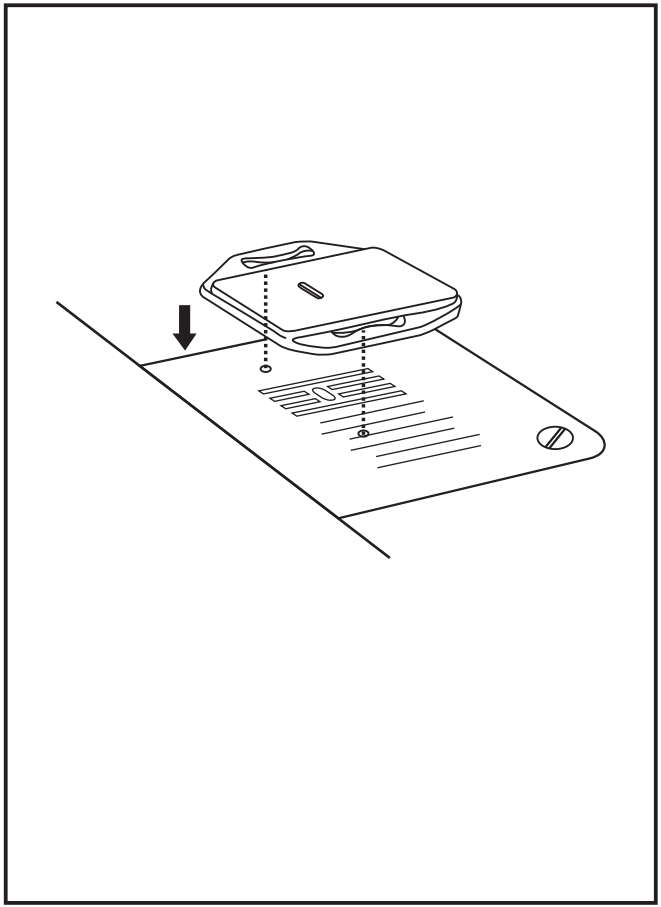

☐ Insertion et changement d'aiguille

Remplacer l'aiguille régulièrement, plus particulièrement si elle indique des signes d'usure et cause des problemès. Pour obtenir les meilleurs résultats, toujours utiliser des aiguilles fabriquées par SINGER®.

Insérer l'aiguille tel qu'indiqué à la :

A. Desserrer la vis du pince aiguille et la resserrer après avoir inséré une nouvelle aiguille. (1)
B. Le côté plat de la tige doit être face à l'arrière.
C/D. Insérer l'aiguille jusqu'au bout.

Attention:
Mettre l'interrupteur d'alimentation sur arrêt ("O") avant d'insérer ou de retirer l'aiguille.

Les aiguilles doivent être en parfait état. (2)

Des problèmes peuvent survenir si:
A. L'aiguille est tordue
B. L'extrémité de l'aiguille est endommagée
C. L'aiguille est épointée

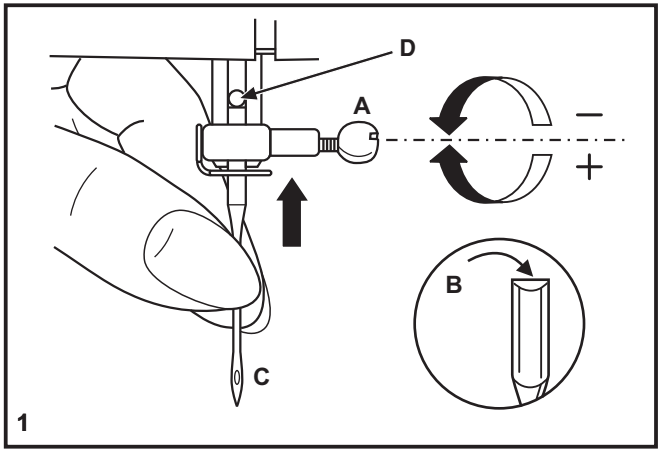

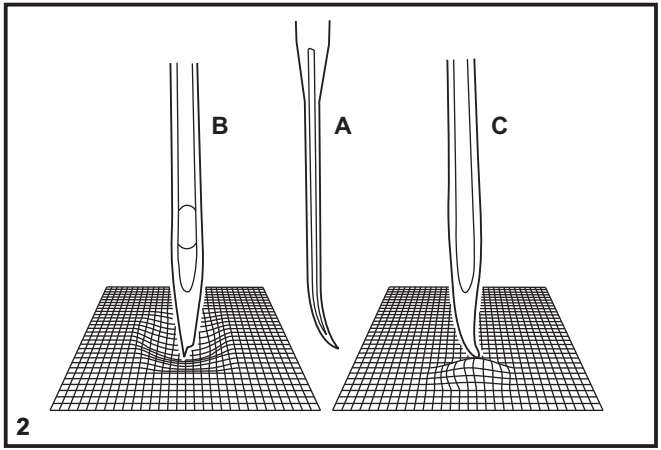

☐ Changement de l'ampoule

Débrancher la machine de l'alimentation électrique en retirant la prise!

Remplacer l'ampoule par une ampoule du même type de 10 Watts (pour 110-120V) ou 15 watts (pour 220-240V).

- Enlever la vis (A) comme indiqué. (1)
- Enlever la plaque frontale (B). (2)
- Dévisser l'ampoule et installer une nouvelle (C). (3)
- Reposer la plaque frontale et visser la vis.

Pour tout problème, consulter votre agent autoriser SINGER®.

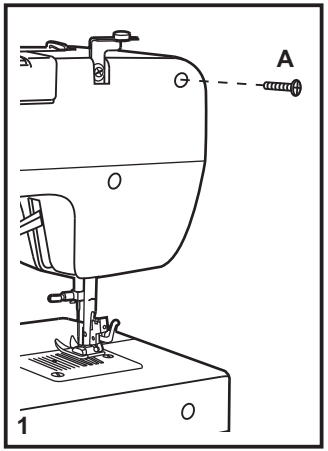

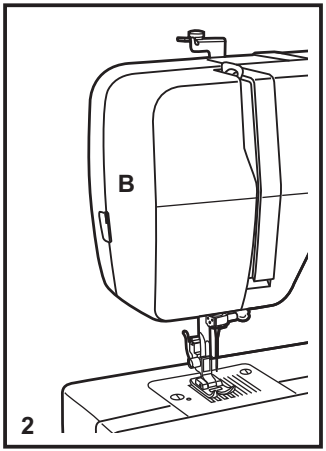

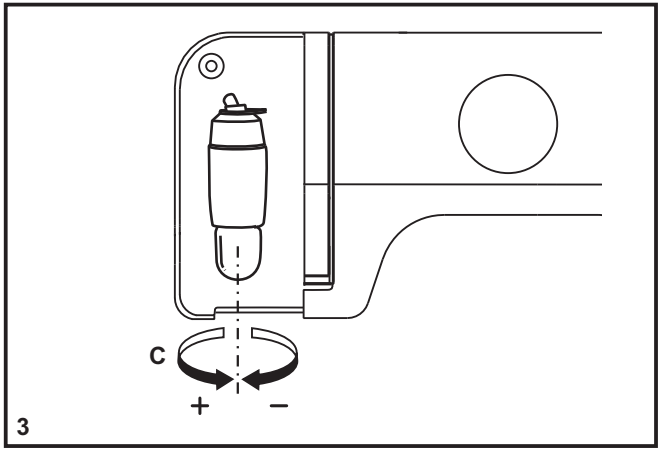

☐ Guide de dépannage

Problème	Cause	Solution
Le fil supérieur casse	1. La machine n'est pas correctement enfilée. 2. La tension du fil est trop élevée. 3. Le fil est trop gros pour l'aiguille. 4. L'aiguille n'est pas bien insérée. 5. Le fil est enroulé autour du porte bobine. 6. L'aiguille est endommagée.	1. Réenfiler la machine. 2. Réduire la tension. (valeur inférieure) 3. Choisir une aiguille plus grosse. 4. La retirer et la réinsérer. (côté plat vers l'arrière) 5. Retirer la canette et enrouler le fil. 6. Remplacer.
Le fil inférieur casse	1. Le boîtier n'est pas bien inséré. 2. Le boîtier n'est pas bien enfilé. 3. La tension inférieure est trop élevée.	1. Réinsérer le boîtier de façon correcte. 2. Contrôler la canette et le boîtier. 3. Réduire la tension du fil de canette.
Points manqués	1. L'aiguille n'est pas bien insérée. 2. L'aiguille est endommagée. 3. Une aiguille de dimensions incorrectes a été utilisée. 4. Le mauvais pied a été utilisé.	1. La retirer et la réinsérer. (côté plat vers l'arrière) 2. Remplacer. 3. Choisir une aiguille convenant au fil et au tissu. 4. Vérifiez et fixez le bon pied de biche.
L'aiguille casse	1. L'aiguille est endommagée. 2. L'aiguille n'est pas bien insérée. 3. Aiguille de mauvaises dimensions pour le tissu. 4. Le mauvais pied a été fixé.	1. Insérer une nouvelle aiguille. 2. Insérer l'aiguille correctement. (côté plat vers l'arrière) 3. Choisir une aiguille convenant au fil et au tissu. 4. Choisir le bon pied.
Points lâches	1. La machine n'est pas correctement enfilée. 2. Le boîtier n'est pas bien enfilé. 3. La combinaison aiguille/ tissu/ fil n'est pas la bonne. 4. La tension du fil est mauvaise.	1. Vérifier l'enfilage. 2. Enfiler à nouveau correctement. 3. Choisir une aiguille/ fil /tissu adéquat. 4. Corriger la tension du fil.
La couture fronce	1. L'aiguille est trop grosse pour le tissu. 2. La longueur de point n'a pas été bien ajustée. 3. La tension du fil est trop élevée.	1. Choisir une aiguille plus fine. 2. Réajuster la longueur de point. 3. Réduire la tension.
Points irréguliers, Entraînement irrégulier	1. Le fil est de qualité inférieure. 2. Le boîtier n'est pas bien enfilé. 3. Le tissu a été tiré.	1. Choisir un fil de meilleure qualité. 2. Retirer la canette réenfiler et l'inserer correctement. 3. Ne pas tirer sur le tissu en cousant. Laisser la machine entraîner le tissu.
La machine est bruyante	1. De la poussière ou de l'huile s'est accumulée sur le crochet ou la barre d'aiguille. 2. L'aiguille est endommagée.	1. Nettoyer le crochet et ses griffes d'entraînement comme décrit. 2. Remplacer.
La machine se bloque	Du fil est coincé dans le crochet.	Retirer le fil supérieur et la bobine, tourner manuellement le volant vers l'avant et vers l'arrière puis retirer les restes de fil.

Ce marquage indique que ce produit ne doit pas être jeté avec les autres ordures ménagères au sein de l'Union Européenne. Pour éviter que l'élimination incontrôlée des déchets ne nuise à l'environnement ou à la santé humaine, recyclez ce produit responsablement pour promouvoir la réutilisation durable des ressources matérielles. Pour retourner votre appareil usagé, veuillez utiliser les systèmes de retour et de collecte, ou bien contactez le revendeur où le produit a été acheté. Ils appliqueront une démarche de recyclage du produit sûre pour l'environnement.

Het symbool van een doorgekruiste vuilnisbak geeft aan dat binnen de Europese Unie het product apart moet worden ingezameld op het einde van de levensduur van het product.- Om schade aan het milieu en/of de menselijke gezond heid zoveel mogelijk te voorkomen, moet deze producten gescheiden worden verwerkt.- Gooi dit product dus niet bij het ongesorteerd huishoudelijk afval maar raadpleeg uw plaatselijk of regionaal afvalverwerkingsbedrijf of uw dealer voor meer informatie over inzamelings-, hergebruik- en recyclingsystemen.

☐ Probleem oplossingen

Probleem	Mogelijke oorzaak	Oplossing
Bovendraad breekt	1. De machine is niet correct ingeregen. 2. De draadspanning is te hoog. 3. De draad is te dik voor de naald. 4. De naald is niet correct ingezet. 5. De draad zit rond de garenpen gedraaid. 6. De naald is beschadigd.	1. Rijg de machine opnieuw in. 2. Verlaag de spanning (lager cijfer). 3. Kies een dikkere naald. 4. Zet de naald opnieuw in (platte kant naar achter). 5. Verwijder het garen en wind het op de klos. 6. Vervang de naald.
Onderdraad breekt	1. Het spoelhuis zit verkeerd. 2. Het spoelhuis is verkeerd ingeregen. 3. De onderspanning is te hoog.	1. Verwijder het spoelhuis, plaats het terug en trek aan de draad. De draad moet gemakkelijk uit het spoelhuis worden getrokken. 2. Controleer de spoel en het spoelhuis. 3. Verlaag de onderspanning.
Steken overslaan	1. De naald is niet correct ingezet. 2. De naald is beschadigd. 3. U gebruikt de verkeerde maat of het verkeerde type naald. 4. De persvoet is niet goed bevestigd.	1. Verwijder de naald en zet de naald opnieuw in. 2. Vervang de naald. 3. Kies de naald die bij de stof en het garen hoort. 4. Controleer en bevestig de persvoet op de juiste manier.
Naald breekt	1. De naald is beschadigd. 2. De naald is niet correct ingezet. 3. U gebruikt de verkeerde naalddikte. 4. U gebruikt de verkeerde persvoet.	1. Vervang de naald. 2. Zet de naald op de goede manier in (platte kant naar achter). 3. Kies de naald die bij de stof en het garen hoort. 4. Kies de juiste persvoet.
Losse steken	1. De machine is niet correct ingeregen. 2. Het spoelhuis is verkeerd ingeregen. 3. Onjuiste combinatie van naald/garen/stof. 4. De draadspanning is verkeerd.	1. Rijg de machine opnieuw in. 2. Rijg het spoelhuis in zoals op de afbeelding te zien is. 3. Kies de naald die bij de stof en het garen hoort. 4. Corrigeer de draadspanning.
Naden trekken samen of rimpelen	1. De naald is te dik voor de stof. 2. De steeklengte is niet goed ingesteld. 3. De draadspanning is te hoog.	1. Kies een dunnere naald. 2. Corrigeer de steeklengte. 3. Verlaag de spanning.
Ongelijke steken, Ongelijk transport	1. Slechte kwaliteit garen gebruikt. 2. Het spoelhuis is verkeerd ingeregen. 3. Er werd aan de stof getrokken.	1. Gebruik garen van een betere kwaliteit. 2. Verwijder het spoelhuis, rijg het in en plaats het op de goede manier terug. 3. Trek niet aan de stof tijdens het naaien. Laat de machine de stof transporteren.
De machine maakt lawaai	1. Vuil of vet op de grijper of de naaldstang. 2. De naald is beschadigd.	1. Reinig de grijper en het transport. 2. Vervang de naald.
De machine blokkeert	Draad zit vast in de grijperbaan.	Verwijder het spoelhuis en de bovendraad. Draai het handwiel voorwaarts en achterwaarts en verwijder de draadresten. Smeer de machine zoals aangegeven.

☐ Het lampje vervangen

Verwijder de stekker uit het stopcontact.

Vervang het lampje door een lampje van 10 of 15 watt (regio 110-120 V of 220-240 V) van hetzelfde type.

- Draai schroef (A) los zoals getoond. (1)
- Verwijder het voorkapje (B). (2)
- Schroef het lampje los en plaats een nieuw lampje (C). (3)
- Plaats het voorkapje terug en schroef het vast.

Mochten er problemen zijn, kunt u bij uw erkende SINGER® winkelier advies vragen.

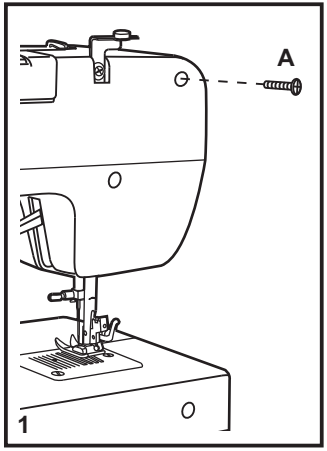

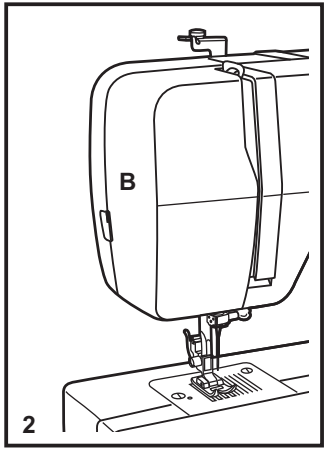

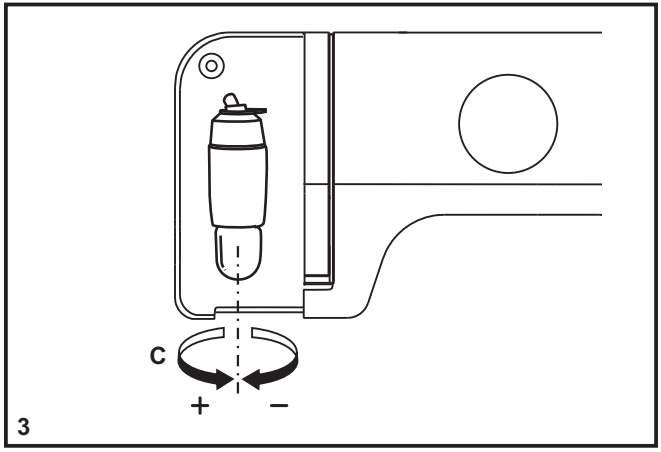

☐ Een naald inzetten en vervangen

Vervang de naald regelmatig, vooral als er sporen van slijtage zijn en als de naald problemen veroorzaakt.

Wij raden u aan steeds originele SINGER® naalden te gebruiken want zo krijgt u de beste naairesultaten.

Plaats een nieuwe naald zoals aangegeven:

A. Draai de schroef van de naaldklem los en draai de schroef weer vast nadat u de nieuwe naald hebt ingebracht. (1)
B. De platte kant van de naald moet naar achteren wijzen.
C/D. Duw de naald zo hoog mogelijk omhoog.

Let op:
Schakel de stroom steeds uit alvorens u een naald gaat inzetten of verwijderen.

De naalden moeten in perfecte staat zijn. (2)

Problemen ontstaan indien:
A. De naald krom is.
B. De naaldpunt bot is.
C. De naald beschadigd is.

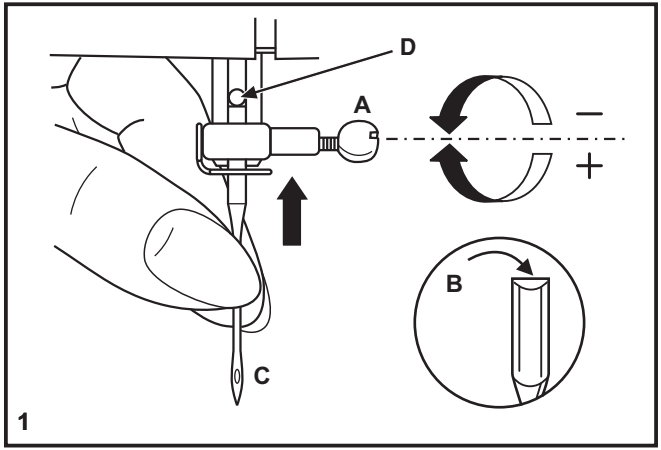

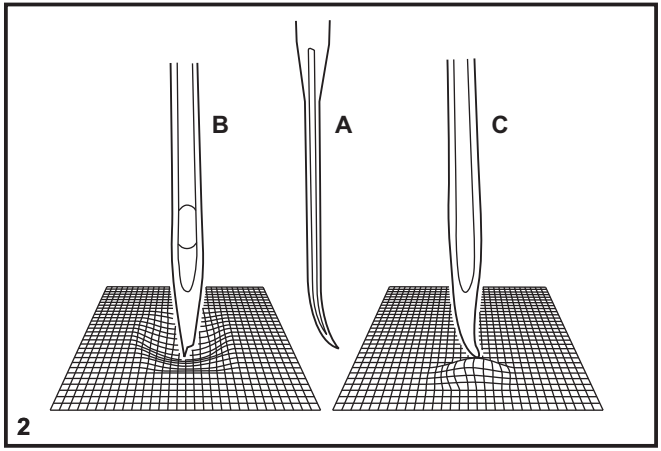

☐ Stopplaat

Voor bepaalde soorten werk (bijv. stoppen of borduren uit de vrije hand) moet de stopplaat worden gebruikt.

Installeer de stopplaat volgens de afbeelding.

Verwijder de stopplaat voor normaal naaiwerk.

Voor naaien uit de vrije hand raden wij aan om een stop- of borduurvoet te gebruiken, verkrijgbaar als extra accessoire bij erkende SINGER® winkeliers. (Zie pagina 6 voor het onderdeelnummer van de stop-/borduurvoet)

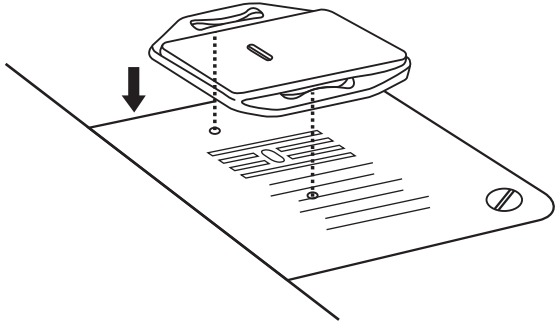

☐ Tabel voor naald, garen en stof

SELECTIE VAN NAALD/STOF/GAREN

NAALD	STOFFEN	GARENSOORT
9-11 (70-80)	Lichte stoffen: dunne katoensoorten, voile, serge, zijde, mousseline, interlock, gebreide katoensoorten, tricot, jersey, crêpe, geweven polyester, stoffen voor hemden en bloezen.	Dunne garensoorten in katoen, nylon, polyester of combinaties van katoen en polyester.
11-14 (80-90)	Middengewicht stoffen: katoen, satijn, ketelstof, canvas, dubbel gebreide stoffen, lichtgewicht wolgoed.	De meeste garens die in de winkels verkocht worden, zijn van gemiddelde dikte en dus geschikt voor deze stoffen en naalddiktes. Voor een optimaal resultaat kunt u het beste polyester garen voor synthetische stoffen en katoenen garen voor natuurlijk geweven stoffen gebruiken. Gebruik altijd boven en onder hetzelfde garen.
14 (90)	Middelzware stoffen: ongekeperd katoenlinnen, zwaarder wolgoed, dikkere jersey, badstof, spijkerstof.	
16 (100)	Zware stoffen: zeildoek, zwaar wolgoed, tentstoffen, quiltstoffen, spijkerstof, materiaal voor stoffering (licht tot middengewicht).	
18 (110)	Zwaar wolgoed, overjasstoffen, stoffeerstoffen, sommige soorten leer en vinyl.	Dik, stevig garen, tapijtgaren.

BELANGRIJK: Pas de naalddikte aan aan de dikte van het garen en van de stof.

SELECTIE VAN NAALD EN STOF

NAALD	UITLEG	STOFSOORT
SINGER® 2020	Standaardnaald met scherpe punt Diktes van dun 9 (70) tot dik 18 (110)	Natuurlijke geweven stoffen: wol, katoen, zijde etc. Niet te gebruiken voor dubbel gebreide stoffen.
SINGER® 2045	Naald met halfronde punt Diktes van 9 (70) tot 18 (110)	Natuurlijke en synthetische geweven stoffen, combinaties met polyester. Gebreide polyesterstof, interlock, tricot, enkel en dubbel gebreide stoffen. Lycra®, badgoed, elastiek.
SINGER® 2032	Ledernaald 12 (80) tot 18 (110)	Leer, vinyl, stoffering. (Maakt een kleiner gat dan de standaard, dikke naald.)

Opmerking:
1. Gebruik altijd echte SINGER® naalden voor optimale naairesultaten.
2. Vervang de naalden regelmatig: bij elk nieuw kledingstuk en/of bij het breken van de naalddraad of het overslaan van steken.

☐ De naaivoethouder bevestigen

Breng de naaldstang (a) omhoog met de persvoetlichter. Bevestig de naaivoethouder (b) zoals afgebeeld. (1)

De naaivoet bevestigen

Breng de naaivoethouder (b) omlaag met de persvoetlichter, totdat de uitsparing (c) recht boven de pen (d) is. (2) De naaivoet (f) klikt automatisch vast.

De naaivoet verwijderen

Breng de naaivoet omhoog met de persvoetlichter. (3)

Breng de hendel (e) omhoog; de naaivoet komt los.

De rand-/quiltgeleider bevestigen

Bevestig de rand-/quiltgeleider (g) in de sleuf volgens de afbeelding. Stel de geleider zoals nodig af voor zomen, plooien, quilten, enz. (4)

Let op:
Zet de schakelaar op uit ("O") wanneer u de bovenstaande handelingen uitvoert!

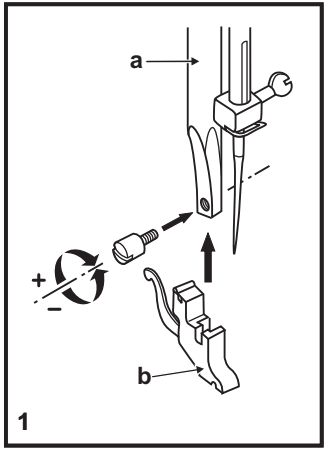

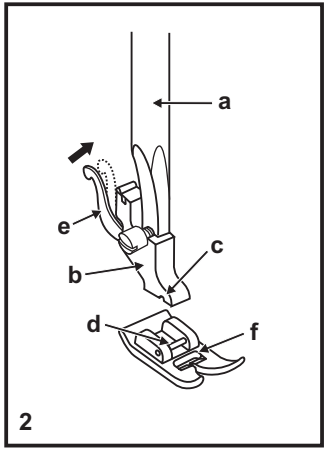

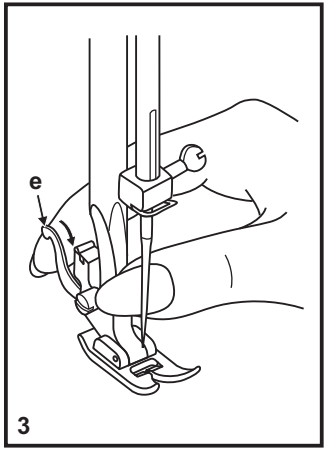

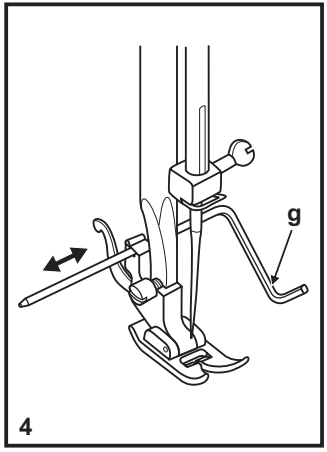

☐ De aanschuiftafel installeren

Houd de aanschuiftafel horizontaal en schuif de tafel in de richting van de pijl. (1)

Schuif de doos met accessoires naar links en verwijder de doos wanneer u de vrije arm wilt gebruiken.

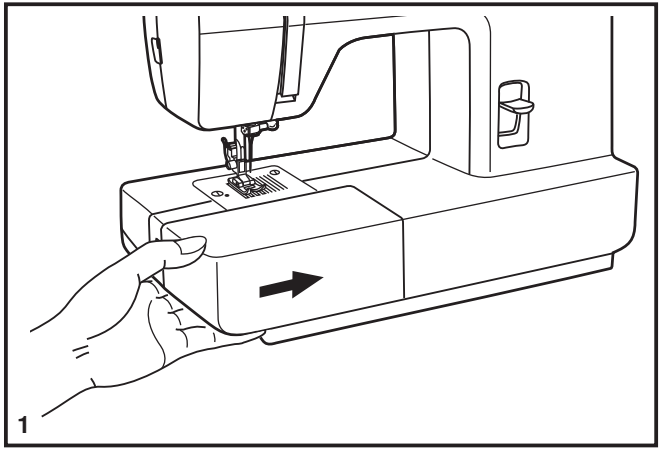

De binnenzijde van de aanschuiftafel kan worden gebruikt als opbergruimte voor accessoires.

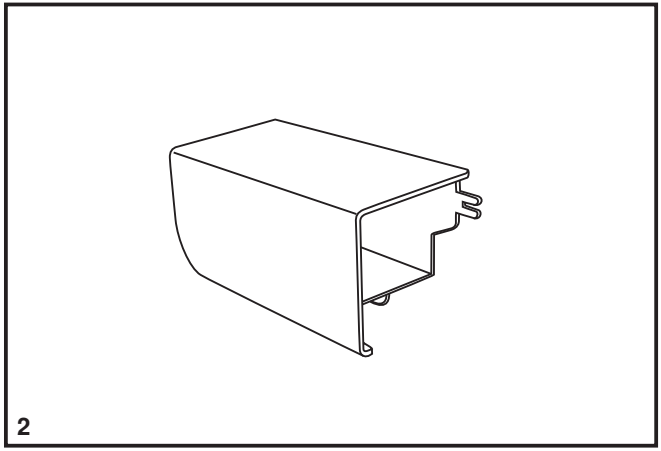

☐ Stoppen uit de vrije hand, meanderen

* De stop-/borduurvoet is een optioneel accessoire dat niet standaard bij de machine geleverd wordt. (1)

Stoppen:
Bevestig de stopplaat. (2)
Verwijder de persvoethouder. (3)
Bevestig de stop-/borduurvoet aan de persvoetstang. Hendel (a) moet zich achter de naaldklemschroef (b) bevinden. Klem de voet goed rond de stang en draai schroef (c) stevig vast. (4)

Naai bij stopwerk eerst rond de rand van het gat om de draden vast te zetten. (5)
Eerste rij: werk altijd van links naar rechts. Draai daarna de stof 1/4 slag en naai opnieuw over het gemaakte stiksel.
Het gebruik van een borduurring vergemakkelijkt het naaien, geeft een beter resultaat en wordt dus aanbevolen.

Opmerking:
Bij vrije hand borduren/stoppen maken we geen gebruik van het transport van de machine. Het verplaatsen van de stof gebeurt handmatig door de gebruiker. Coördineren van de naaisnelheid en het verplaatsen van de stof is dus noodzakelijk.

Meanderen:
Naai een rechte steek. De optionele stop-/borduurvoet kan u helpen de stof te geleiden terwijl u naait. Draai de stof een beetje tijdens het naaien voor kleine, draaiende lijnen om de lagen stof en de vulling bijeen te houden.

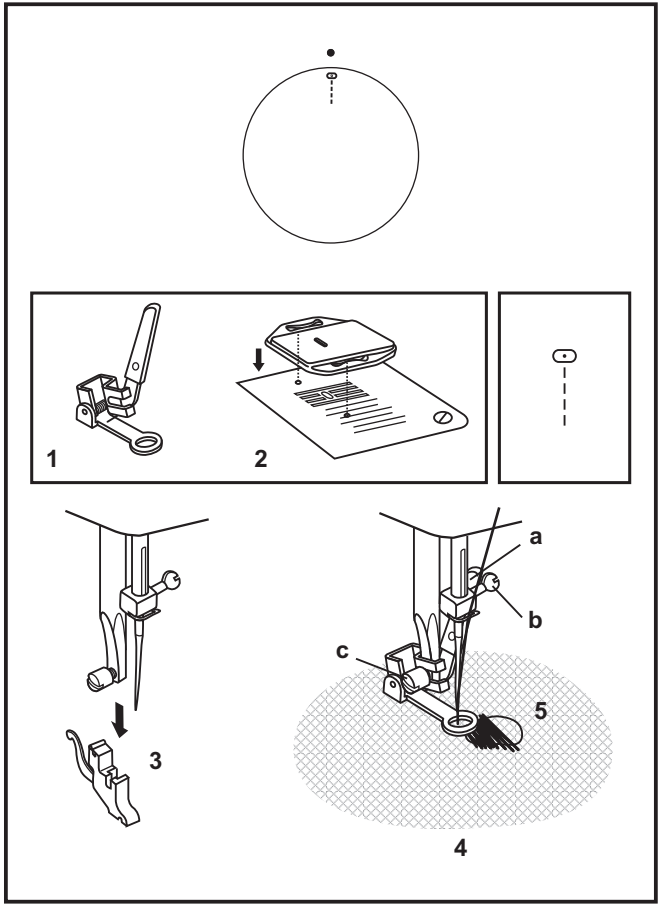

☐ Knopen aanzetten

Plaats de stopplaat. (1)

Vervang de standaardpersvoet door de knoopaanzetvoet. (2)

Plaats het werk onder de naaivoet.
Leg de knoop in de gewenste positie en laat de naaivoet zakken.
Stel de steekselectieknop in op de tweede zig-zagsteek (zoals op de afbeelding), wat overeen zou moeten komen met de afstand tussen de twee gaten van de knoop. Draai het handwiel naar u toe om te controleren of de naald door het rechter- en linkergat van de knoop gaat zonder de knoop te raken. Zet de knoop heel langzaam vast met ongeveer 10 steken. (3)
Breng de uiteinden van het garen naar de achterkant van het werk en hecht met de hand af.

Als u een steeltje wilt maken, plaatst u een stopnaald boven op de knoop en naait u de knoop vast. (4)

Voor knopen met 4 gaten, naait u eerst door de twee voorste gaten. Vervolgens verplaatst u de stof en naait u door de twee achterste gaten.

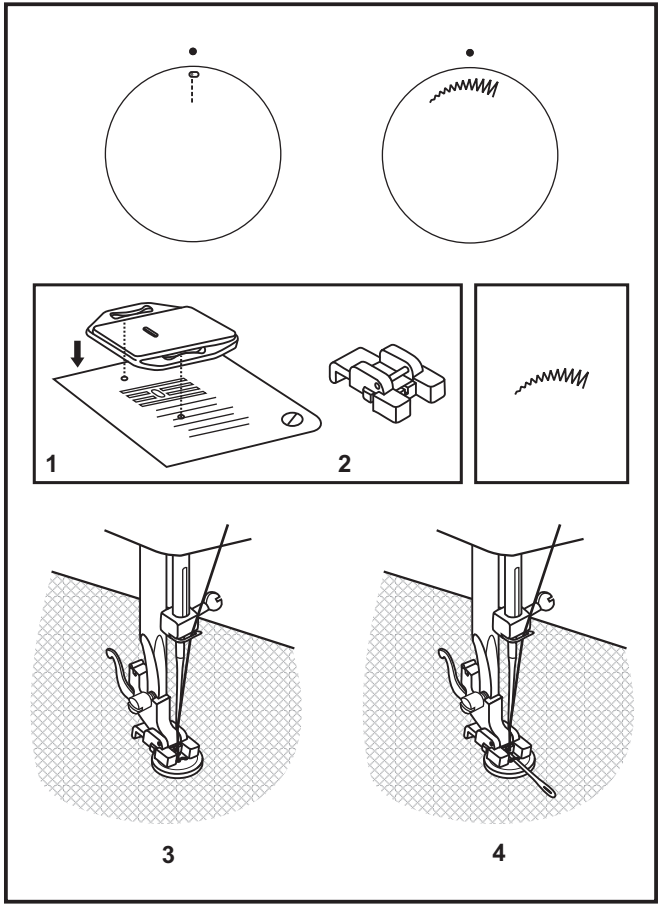

☐ Knoopsgaten naaien (4-fase knoopsgat)

Voorbereiding

1. Verwijder de standaardpersvoet en plaats de knoopsgatenvoet.
2. Meet de diameter en dikte van de knoop en voeg daar 0,3cm (1/8") voor de trens aan toe om de juiste knoopsgatlengte te krijgen. Geef de grootte van het knoopsgat op de stof aan (a).
3. Plaats de stof onder de persvoet en zorg ervoor dat het merkteken op de knoopsgatenvoet samenvalt met de markering van het beginpunt van het knoopsgat op de stof.

   Laat de persvoet zakken zodat de middenlijn van het knoopsgat samenvalt met de middenlijn van de knoopsgatenvoet.

Stel de steeklengteknop in op " " om de steekdichtheid te regelen.

Opmerking:
De dichtheid verschilt afhankelijk van de soort stof. Maak daarom altijd eerst een proeflapje.

Volg de 4-stapsreeks door met de steekkeuzeknop van de ene stap naar de andere te gaan. Wanneer u van stap naar stap gaat bij het maken van het knoopsgat, moet u controleren of de naald omhoog staat voordat u de steekkeuzeknop naar de volgende stap draait. Let erop dat u niet te veel steken naait in stap 1 en 3. Snijd het knoopsgat met een tornmesje open vanaf beide uiteinden naar het midden toe.

Tips:

- Verminder lichtjes de spanning van de bovendraad voor een beter resultaat.
- Verstevig fijne of rekbare stoffen.
- Het is raadzaam om dik garen of koord te gebruiken bij rekbare of gebreide stoffen. De zigzagsteek moet over het dikke garen of koord naaien. (A)

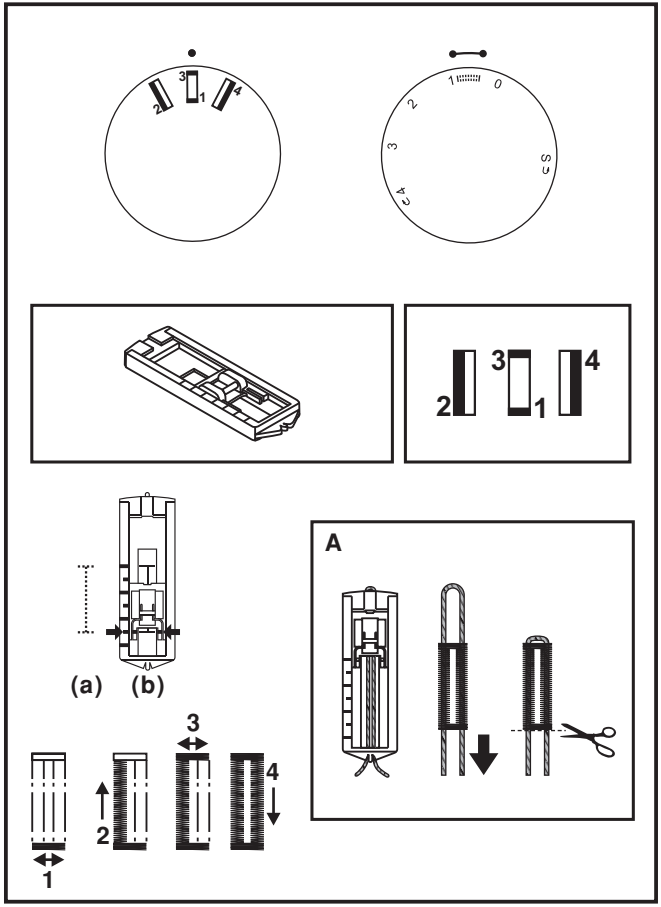

☐ Blinde zoom

Voor zomen, gordijnen, broeken, rokken enz.

Blindzoomsteek voor rekbare stoffen

Opmerking:
Het naaien van een blindzoom vraagt oefening. Maak daarom altijd eerst een proeflapje.

Blindzoomsteek:
Vouw de zoom omhoog tot de gewenste breedte en pers. Vouw de zoom nu terug (zoals getoond in Fig. 1) tegen de goede kant van de stof en zorg ervoor dat de zijkant van de zoom ongeveer 7 mm over de goede kant van de gevouwen stof uitsteekt.

Begin langzaam over de vouw te naaien en zorg ervoor dat de naald de gevouwen bovenkant zo raakt, dat hij net één of twee stofdraden pakt. (2)

Ontvouw de stof als de zoom genaaid is en strijk de zoom.

Lingeriesteek:
Vouw de zoom omhoog tot de gewenste breedte en pers. Leg de stof met de goede kant omhoog en met de rand van de zoom aan de linkerkant. Begin zo te naaien dat de naald van de linkerkant van de stof af zwaait zodat er een schulpje wordt gevormd. Als u de spanning verhoogt, wordt de schulp groter.

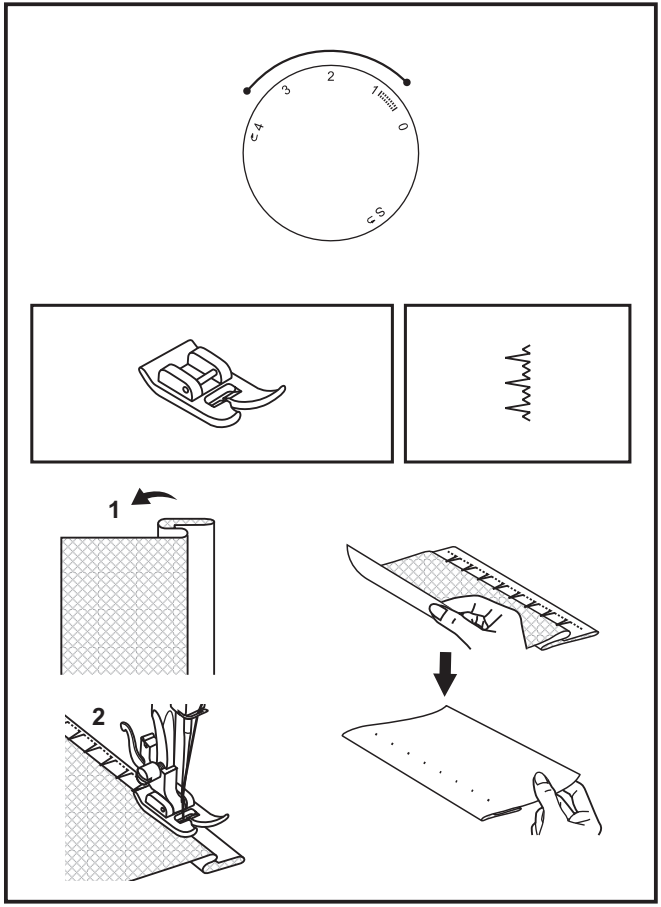

☐ Achteruit naaien

Om het begin en einde van een naad te verstevigen en te hechten, drukt u de achteruitnaaiknop (A) naar beneden en naait u een paar steken achteruit. Laat de knop vervolgens los en de machine naait weer vooruit. (1)

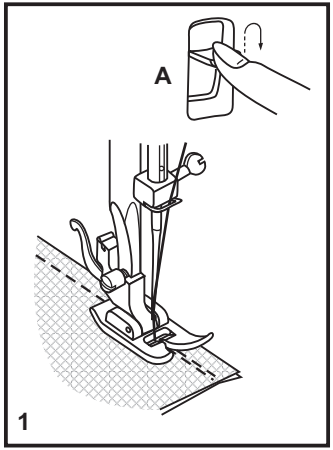

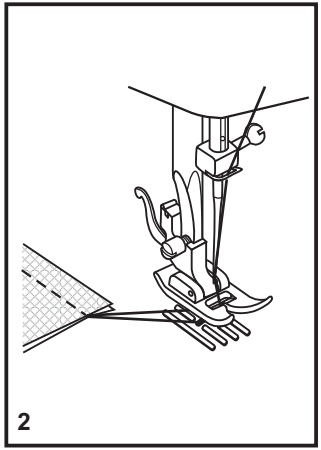

☐ Het naaiwerk verwijderen

Draai het handwiel naar u toe (tegen de klok in) om de draadhefboom in de hoogste stand te zetten. Wanneer de naald weer naar beneden gaat, haalt u de naaivoetje omhoog om het werkstuk achter de naald en de naaivoet weg te halen. (2)

☐ De draad afsnijden

Trek de draden omlaag en achter de persvoet. Breng de draden naar de zijkant van het voorkapje in de draadafsnijder (B). Trek de draden omlaag en snijd ze af. (3)

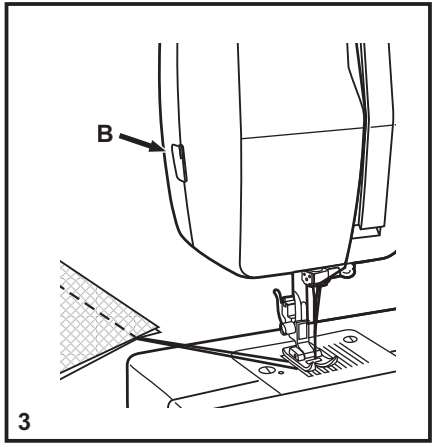

☐ Rechte steken naaien

Om te beginnen met naaien stelt u de machine in op een rechte steek. (1)

Leg de stof onder de naaivoet met de stofrand op de gewenste naadgeleiderlijn op de naaldplaat. (2)

Breng de persvoetlichter omlaag en duw dan het voetpedaal in om te beginnen met naaien. (3)

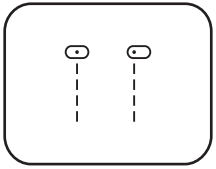

1

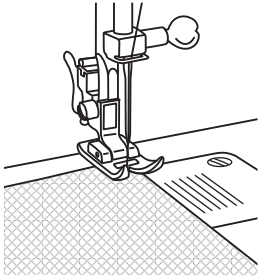

2

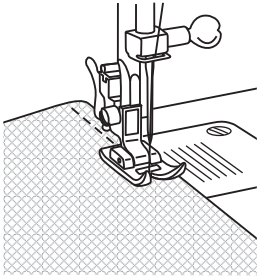

3

☐ Steeklengteknop

De functie van de steeklengteknop bij rechte steken

Voor het naaien met rechte steken draait u de steekkeuzeknop naar de instelling voor rechte steken. (1) Als u aan de steeklengteknop draait, vermindert de lengte van de afzonderlijke steken naarmate de knop dichter bij de "0" komt. De lengte van de afzonderlijke steken neemt toe naarmate de knop dichter bij de "4" komt. (2) In het algemeen gebruikt u een langere steeklengte bij het naaien van dikkere stoffen of wanneer u een dikkere naald of dikker garen gebruikt. Gebruik een kortere steeklengte bij het naaien van dunnere stoffen of wanneer u een dunnere naald of dunner garen gebruikt.

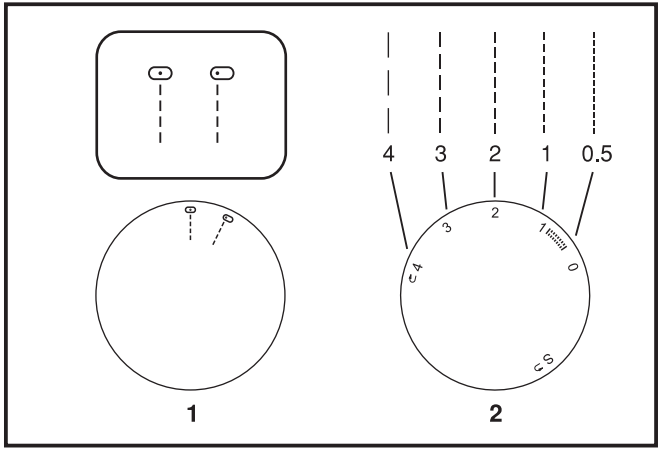

Functies van de steeklengteknop tijdens het zigzaggen

Zet de steekkeuzeknop op " ". (3)

De dichtheid van zigzagsteken wordt groter als de instelling van de steeklengteknop naar "0" gaat.

Gewoonlijk krijgt u bij "2,5" of lager mooie zigzagsteken.

Dichte zigzagsteken worden cordonsteken genoemd. (4)

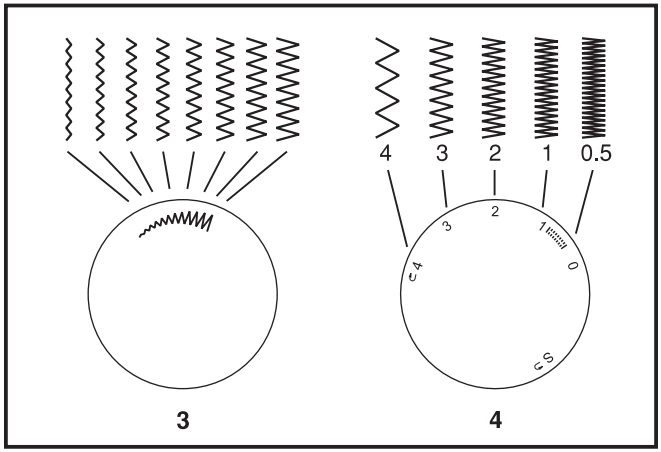

☐ Uw steek kiezen

Om een steek te selecteren, draait u gewoon aan de selectieknop (a). De selectieknop kan beide kanten op gedraaid worden. Op de volgende pagina ziet u de aanbevolen reeks steeklengtes.

Pas de steeklengte aan met de steeklengteknop (b) passend bij de stof die u gebruikt.

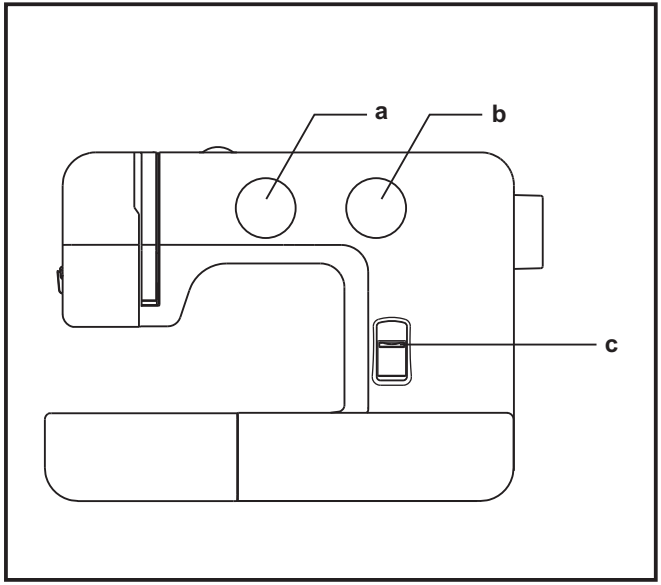

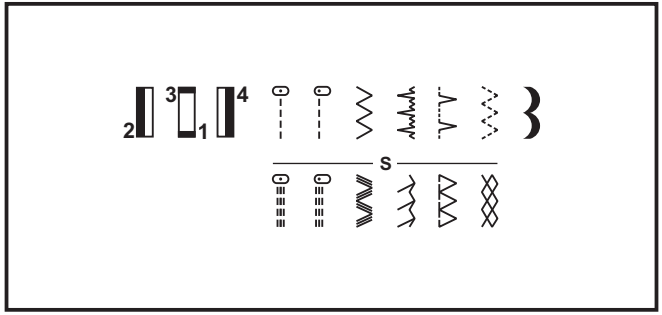

a. Steekselectorknop
b. Steeklengteknop
c. Achteruitnaaiknop

☐ De draadspanning instellen

Bovendraadspanning

Standaardafstelling voor de spanning van de bovendraad: "4". (1)
Draai de knop naar een hoger cijfer om de spanning te verhogen.
Draai de knop naar een lager cijfer om de spanning te verlagen.

A. Normale spanning voor rechte steek.
B. Spanning te laag voor rechte steek, draai de knop naar een hoger cijfer.
C. Spanning te hoog voor rechte steek, draai de knop naar een lager cijfer.
D. Normale spanning voor de zigzagsteek en voor decoratief naaien, (normaal is wanneer de bovendraad een beetje zichtbaar is aan de onderzijde van de stof).

Onderdraadspanning

De spanning voor de onderdraad is in de fabriek correct afgesteld, dus u hoeft dit niet aan te passen.

Belangrijk:

- Een correcte afstelling van de draadspanning is belangrijk voor een mooi naairesultaat.
- Er bestaat geen vaste afstelling die geldt voor alle steekfuncties, gebruikte garens of stoffen.
- Een evenwichtige spanning (identieke steken aan beide zijden van de stof) is normaal alleen wenselijk bij het gebruik van een rechte steek.
- 90% van al het naaiwerk vereist een spanning tussen "3" en "5".
- Voor zigzag en andere decoratieve stiksels zal de draadspanning over het algemeen altijd lager zijn dan bij de rechte steek.
- Bij decoratieve stiksels krijgt u altijd een mooiere steek en minder plooien wanneer u zorgt dat de bovendraad lichtjes zichtbaar is aan de onderkant van de stof.

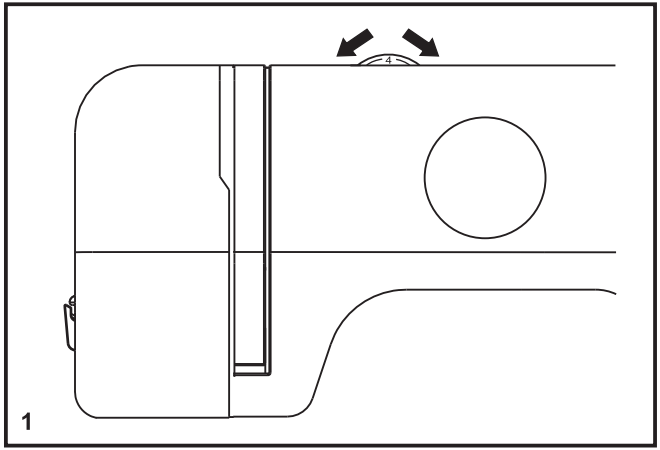

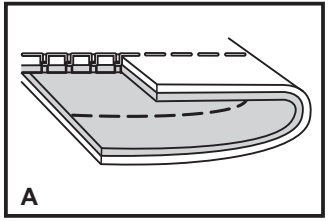

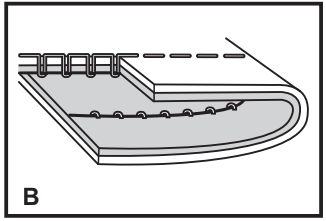

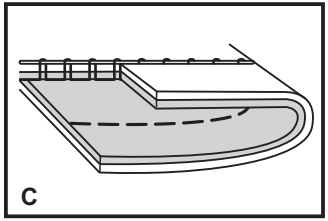

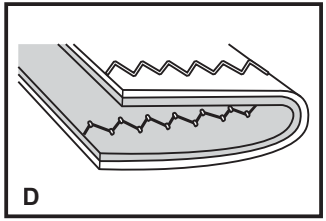

☐ De onderdraad ophalen

Houd de bovendraad met de linkerhand vast.

Draai het handwiel (1) naar u toe (linksom) om de naald te laten zakken en weer omhoog te brengen.

Let op:
Als het moeilijk is de onderdraad omhoog te brengen, controleer dan of de draad niet wordt beklemd door het deksel met scharnieren of de afneembare uitschuiftafel.

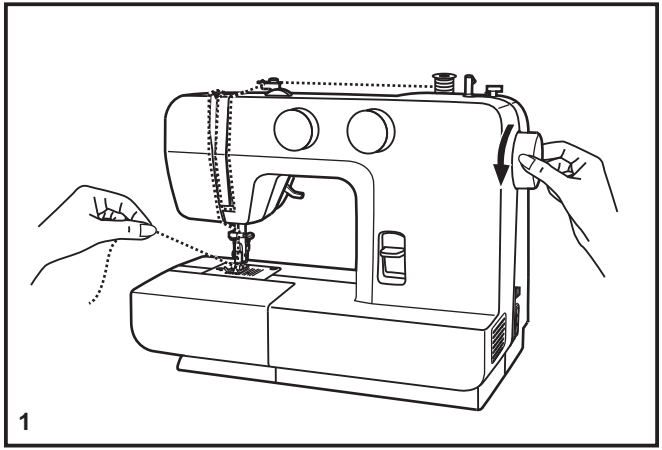

Trek nu zachtjes aan de bovendraad om de onderdraad via het gat in de naaldplaat naar boven te halen. (2)

Leg nu beide draden onder de persvoet door naar achter. (3)

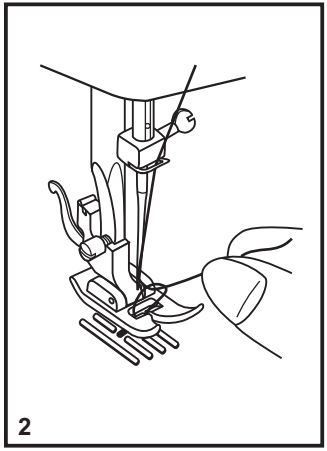

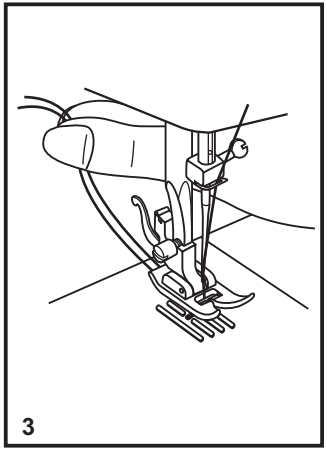

☐ De bovendraad inrijgen

Dit is een eenvoudige opdracht die correct moet worden uitgevoerd omdat anders bij het naaien verschillende problemen kunnen optreden.

- Plaats om te beginnen de naald in de hoogste stand (1) en blijf het handwiel naar links draaien totdat de naald iets begint te dalen. Breng de persvoet omhoog om de spanningsplaatjes open te zetten.

  Opmerking: om veiligheidsredenen raden wij u aan de stroom uit te schakelen alvorens u de machine inrijgt.

- Plaats het garen en het viltje van de garenpen (a) op de garenpen. (3)

- Rijg het garen van het klosje door de bovendraadgeleider. (4)

- Hierbij is het handig de draad vast te houden tussen de klos en de draadgeleider. (5)

  Rijg de spanningsmodule in door de draad naar beneden te leiden via de rechtergleuf en weer naar boven via de linkergleuf.

- Haal de draad bovenaan deze beweging van rechts naar links door het oog van de draadhevel en leid de draad weer naar beneden. (6)

- Breng de draad nu achter de geleider op de naaldklem (7) en vervolgens van voor naar achter door het oog van de naald.

- Trek ongeveer 15-20 cm garen naar achter het oog van de naald. Snijd de draad af met de ingebouwde draadafsnijder. (8)

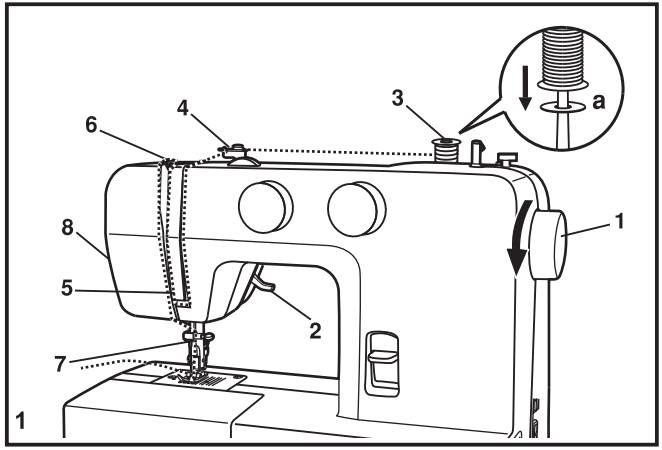

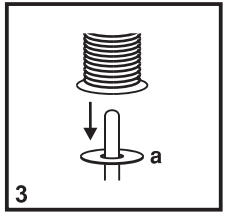

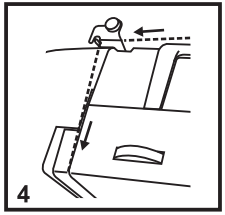

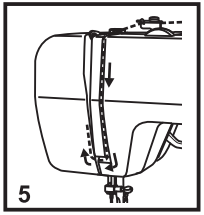

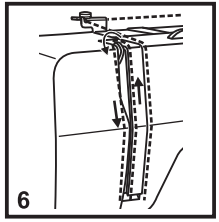

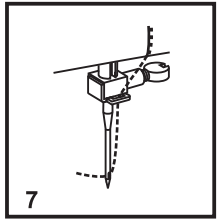

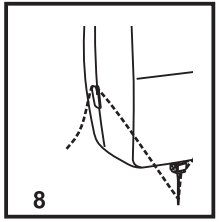

☐ Een spoeltje inzetten

Als u een spoelhuis gaat inzetten of verwijderen, moet de naald altijd in de hoogste stand staan.

1. Open de voorklep van de vrije arm.

2. Pak het lipje (a) en trek het spoelhuis naar u toe om het te verwijderen.

3. Houd het spoelhuis in uw hand en plaats het spoeltje in het spoelhuis. Als u aan de draad trekt, moet de spoel rechtsom draaien (zie pijl).

4. Trek de draad door de gleuf en trek hem onder de spanningsveer. Laat ongeveer 15 cm draad uitsteken.

5. Houd het spoelhuis vast aan het lipje.

6. Plaats het spoelhuis in de grijperbaan.

Let op:
Schakel de stroom uit (schakelaar op "O") alvorens u een spoel gaat inzetten of verwijderen.

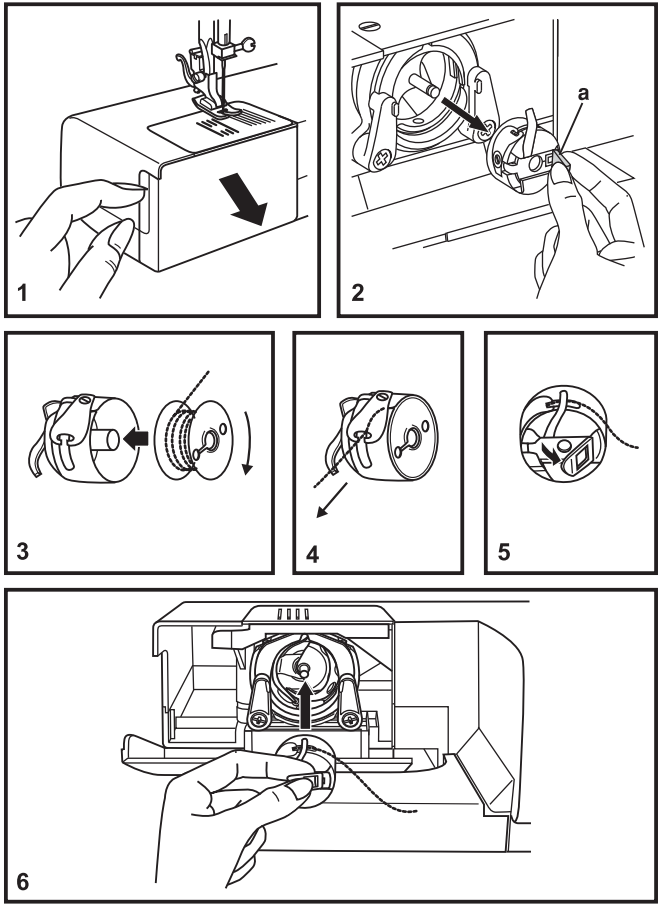

☐ Een spoel vol winden

- Plaats het garen en het viltje van de garenpen (a) op de garenpen. (1)
- Wikkel het garen met de klok mee rond de spanningsschijven. (2)
- Thread bobbin as illustrated and place on spindle. (3)
- Push bobbin spindle to right. (4)
- Hold thread end. (5)
- Step on foot control pedal. (6)
- Cut thread. (7)
- Push bobbin spindle to left (8) and remove.

Let op:
Als de spoelwinderas naar rechts staat (spoelwindstand), zal de machine niet naaien en zal het handwiel niet draaien. Om te kunnen naaien, duwt u de spoelwinderas naar links (naaistand).

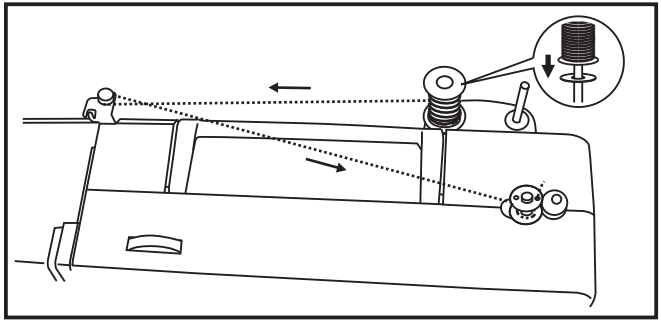

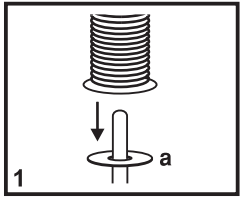

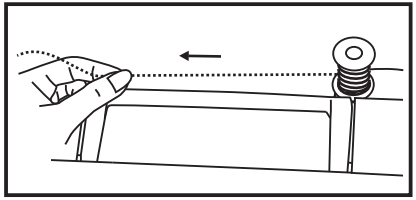

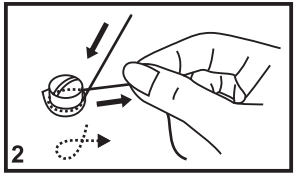

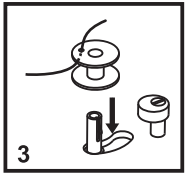

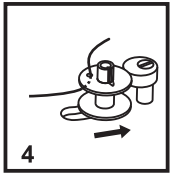

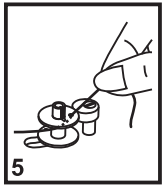

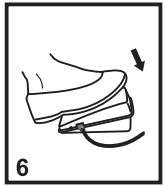

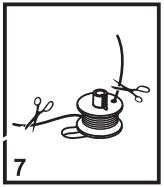

☐ Accessoires

Standaardaccessoires (1)

a. Standaardpersvoet
b. Ritsvoet
c. Knoopsgatenvoet
d. Knoopaanzetvoet
e. Haakse schroevendraaier
f. Tornmesje/ stofkwastje
g. Klosviltje (2x)
h. Set naalden (3x)
i. Kant-/quiltgeleider
j. Spoelen (3x)
k. Stopplaat
l. Hoes

Optionele accessoires (2)

(Deze 6 accessoires worden niet bij de machine geleverd maar zijn afzonderlijk verkrijgbaar bij uw SINGER® - handelaar.)

m. Quiltvoet
n. Overlockvoet
o. Rolzoomvoet
p. Blindzoomvoet
q. Cordonvoet
r. Stop-/borduurvoet

1 Standaardaccessoires

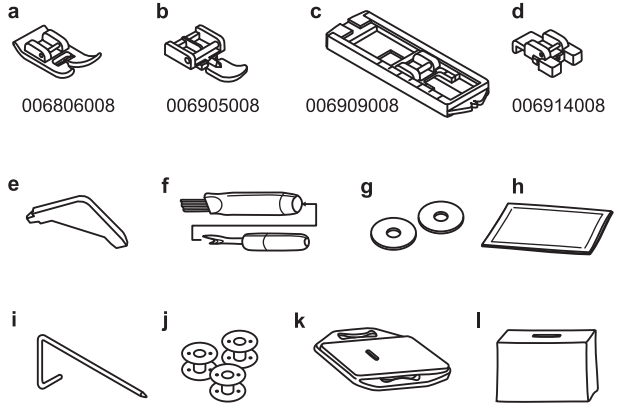

2 Optionele accessoires

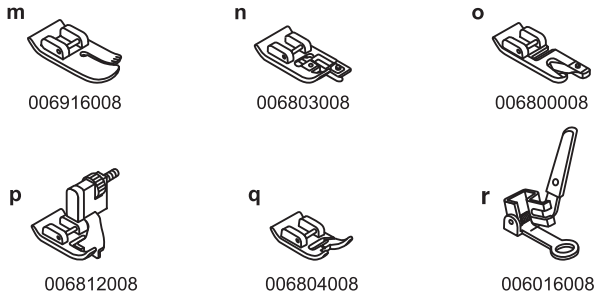

☐ De persvoethevel (2 standen)

Bij verwerking van meerdere lagen stof of dikke stoffen kan de persvoet in een hogere stand (A) gezet worden om het plaatsen van de stof te vergemakkelijken.

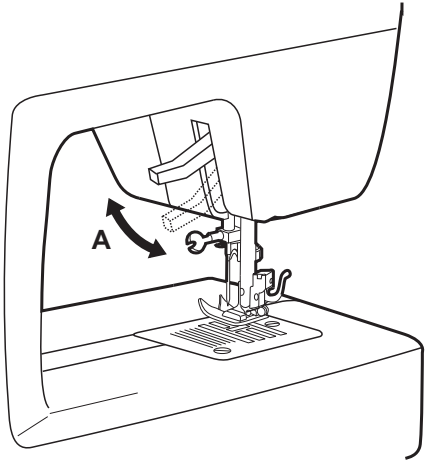

☐ De machine aansluiten

Sluit de machine aan zoals hiernaast getoond wordt. (1)
De stroomkabel van de machine is voorzien van een gepolariseerde stekker die enkel geschikt is voor gebruik in combinatie met een gepolariseerd stopcontact. (2)

Let op:
Haal de stekker uit het stopcontact als de machine niet gebruikt wordt.

Voetpedaal
Met het voetpedaal regelt u de naaisnelheid van de machine. (3)

Let op:
Raadpleeg een gediplomeerd elektricien als u twijfelt over de aansluiting. Haal de stekker uit het stopcontact als u de machine niet gebruikt.
U mag enkel volgend type voetpedaal gebruiken: FC-1902、KD-1902、4C-316B (110-120V area)/ FC-2902A、FC-2902D、KD-2902 (220-240V area) 、4C-326G (230V area).

Verlichting
Zet de hoofdschakelaar (A) op " I ": het lampje gaat aan en de machine is klaar voor gebruik.

BELANGRIJKE OPMERKING
Voor apparaten met een 2-polige stekker (de ene contactpen is breder dan de andere).
Om het gevaar voor elektrische schokken te beperken, past deze stekker op slechts één manier in een gepolariseerd stopcontact. Draai de stekekr om als deze niet helemaal in het stopcontact past. Als de stekker dan nog steeds niet past, neem dan contact op met een erkend elektricien om een juist stopcontact te laten installeren. Breng geen enkele verandering aan aan de stekker.

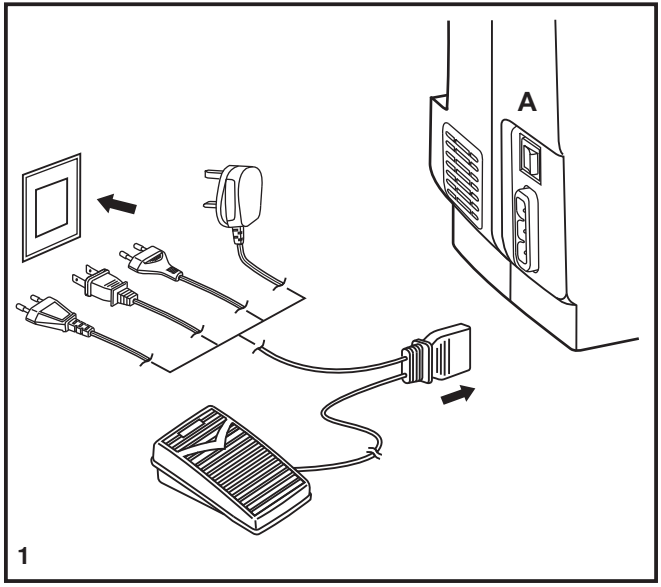

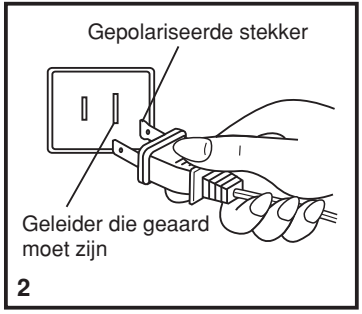

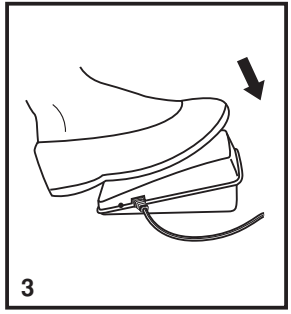

☐ Belangrijkste delen van de machine

12. Handvat
13. Spoelwinderas
14. Garenpennen
15. Handwiel
16. Stroom-/lichtschakelaar
17. Stekkerhuis
18. Draadgeleider
19. Persvoethevel
20. Voetpedaal
21. Voedingskabel

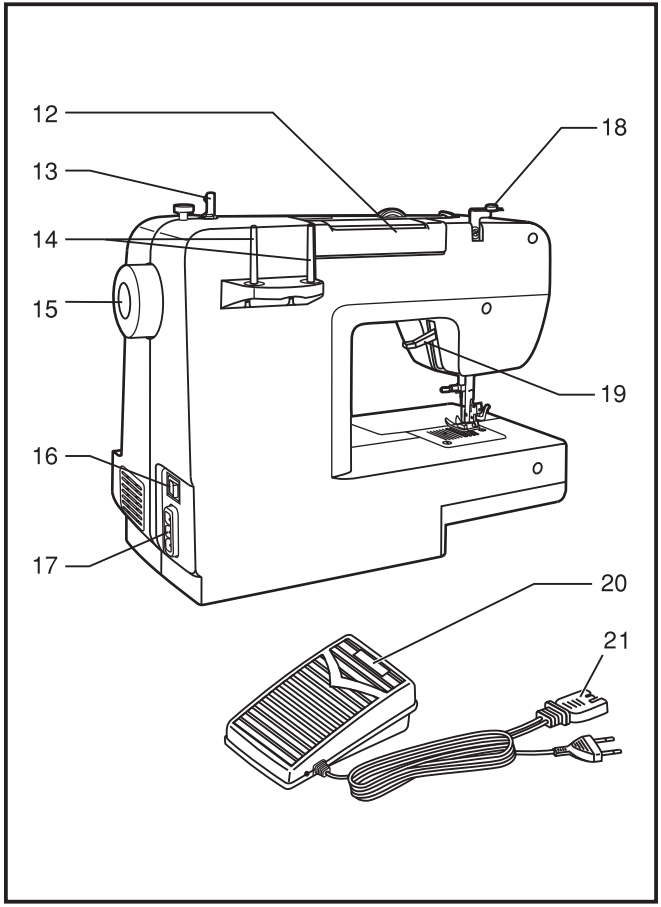

☐ Belangrijkste delen van de machine

1. Draadspanningsknop
2. Draadhevel
3. Draadafsnijder
4. Voorkapje
5. Persvoet
6. Naaldplaat
7. Verwijderbare aanschuiftafel (opbergruimte accessoires)
8. Steekkeuzeknop
9. Spoelwinderstop
10. Steeklengteknop
11. Achteruitnaaiknop

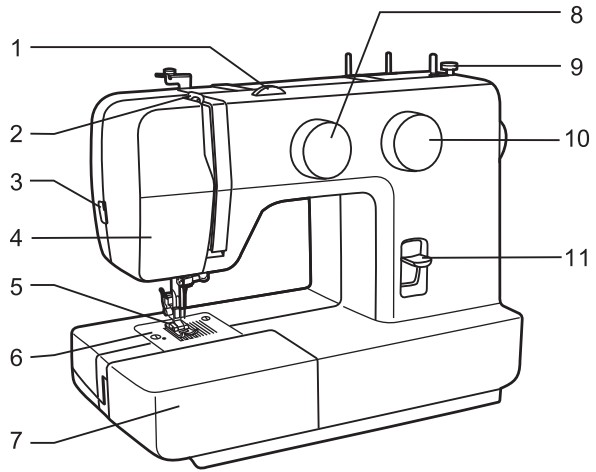

☐ Inhoudsopgave

Basisinformatie over de machine
Belangrijkste delen van de machine....2/3
De machine aansluiten....4
De persvoethevel (2 standen)....5
Accessoires....6
De machine inrijgen
Een spoel vol winden....7
Een spoeltje inzetten....8
De bovendraad inrijgen....9
De onderdraad ophalen....10
De draadspanning instellen....11
Naaien
Uw steek kiezen....12
Steeklengteknop....13
Rechte steken naaien....14
Achteruit naaien/ Het naaiwerk verwijderen/ De draad afsnijden....15
Blinde zoom....16
Knoopsgaten naaien (4-fase knoopsgat)....17
Knopen aanzetten....18
Stoppen uit de vrije hand, meanderen....19
Algemene informatie
De aanschuiftafel installeren....20
De naaivoethouder bevestigen....21
Tabel voor naald, garen en stof....22
Stopplaat....23
Onderhoud en probleemoplossing
Een naald inzetten en vervangen....24
Het lampje vervangen....25
Probleem oplossingen....26

Gefeliciteerd

Als eigenaar van deze nieuwe Singer naaimachine, staat u aan de start van een opwindend, creatief avontuur. U zult onmiddellijk merken dat u op een van de eenvoudigst te bedienen naaimachines werkt die ooit is gemaakt.

Wij raden u aan, alvorens u begint te naaien, om even de tijd te nemen om de vele mogelijkheden en het bedieningsgemak van deze machine zelf te ontdekken door deze handleiding stap voor stap door te nemen terwijl u voor de machine zit.

Om er voor te zorgen dat u steeds over de meest moderne naaimogelijkheden beschikt, behoudt de fabrikant zich het recht voor, indien nodig, het design, het concept of de accessoires van deze machine aan te passen.

SINGER is een geregistreerd handelsmerk van The Singer Company Limited S.à.r.l. of partners.
©2013 The Singer Company Limited S.à.r.l. of partners. Alle rechten voorbehouden.

BELANGRIJKE VEILIGHEIDSINSTRUCTIES

Bij gebruik van een elektrisch apparaat, dienen altijd de standaard veiligheidsmaatregelen in acht genomen te worden, waaronder de volgende:
Lees alle voorschriften goed door voordat u deze naaimachine in gebruik neemt.

GEVAAR - Om de kans op elektrische schok te minimaliseren:

1. Laat deze naaimachine nooit onbeheerd achter terwijl de stekker in het stopcontact zit.
2. Verwijder de stekker altijd uit het stopcontact na gebruik of alvorens de machine schoon te maken.
3. Haal de stekker altijd uit het stopcontact voordat u het lampje vervangt. Vervang het lampje altijd door een lampje van 15 Watt van hetzelfde type (regio 220-240V).

WAARSCHUWING - Om de kans op brandwonden, vuur, elektrische schok of persoonlijke letsels te minimaliseren:

1. Sta niet toe dat de machine gebruikt wordt als een stuk speelgoed. Extra oplettendheid is geboden wanneer deze naaimachine gebruikt wordt door of in de nabijheid van kinderen.
2. Gebruik deze naaimachine enkel zoals voorgeschreven in deze handleiding. Gebruik enkel de door de fabrikant aanbevolen accessoires vermeld in deze handleiding.
3. Gebruik de naaimachine nooit als de stekker of de stroomkabel beschadigd is, als deze niet werkt zoals het hoort, als deze op de grond of in het water gevallen is of als deze beschadigd is. Breng de machine naar het dichtstbijzijnde erkende verdeelpunt of service center voor revisie, reparatie, elektrische of mechanische afstelling.
4. Gebruik de machine nooit als één van de ventilatieopeningen geblokkeerd is. Houd de ventilatieopeningen van de naaimachine en de voetweerstand vrij van opeenhopingen van stof, pluisjes, losse stukjes stof en draad.
5. Houd uw vingers verwijderd van de bewegende delen. Uiterste voorzichtigheid is geboden in de buurt van de naaimachinenaald.
6. Gebruik steeds de juiste naaldplaat. De verkeerde naaldplaat kan de naald doen breken.
7. Gebruik geen kromme naalden.
8. Trek niet aan de stof of duw de stof niet terwijl u naait. Hierdoor kan de naald buigen en dus breken.
9. Schakel de machine altijd uit (schakelaar op stand "O") als u aanpassingen uitvoert in de buurt van de naald zoals het inrijgen van de naald, het wisselen van naald, het plaatsen van de spoel of het wisselen van persvoetje, enz.
10. Haal de stekker altijd uit het stopcontact voor het verwijderen van afdekplaten, het oliën van de machine of voor het uitvoeren van om het even welk ander onderhoudswerk beschreven in deze handleiding.
11. Laat niets vallen of steek niets in de openingen van de machine.
12. Gebruik de machine niet buitenshuis.
13. Gebruik de machine niet in ruimtes waar spuitbussen gebruikt worden of waar zuurstof wordt toegediend.
14. Om de machine uit te schakelen, zet u alle schakelaars op de "uit"-stand ("O") en haalt u vervolgens de stekker uit het stopcontact.
15. Verwijder de stekker niet uit het stopcontact door aan de stroomkabel te trekken maar grijp de stekker zelf vast en trek hieraan.
16. Het geluidsniveau bedraagt onder normale omstandigheden 75dB(A).
17. Zet de machine uit of haal de stekker uit het stopcontact wanneer de machine niet goed werkt.
18. Zet niets op het voetpedaal.
19. Als het snoer aan het voetpedaal is beschadigd, moet het worden vervangen door de fabrikant, een erkende reparateur of een persoon met vergelijkbare kennis en ervaring om gevaar te voorkomen.
20. Dit toestel is niet bedoeld voor gebruik door personen (ook kinderen) met verminderde lichamelijke, zintuiglijke of mentale functies, of met onvoldoende ervaring en kennis, tenzij ze onder toezicht staan of geïnstrueerd worden over het gebruik van het toestel door een persoon die verantwoordelijk is voor hun veiligheid.
21. Kinderen moeten onder toezicht staan, zodat ze niet met het toestel kunnen spelen.

BEWAAR DEZE HANDLEIDING

Deze naaimachine is enkel bestemd voor huishoudelijk gebruik.

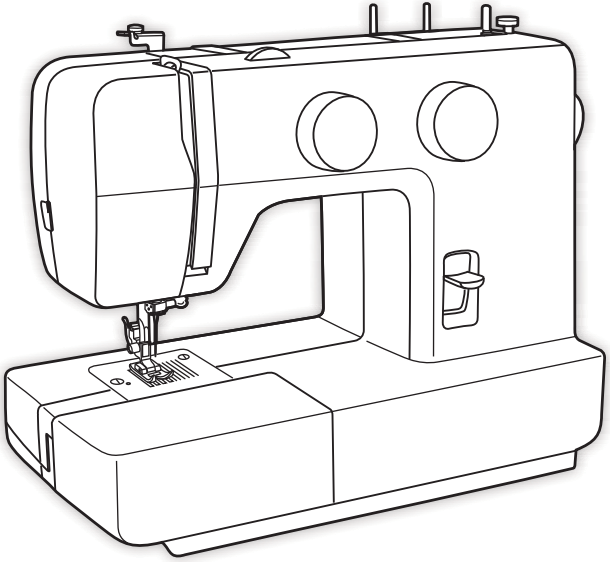

SINGER®

1412 HANDLEIDING

021M2A0301(FR.NL)